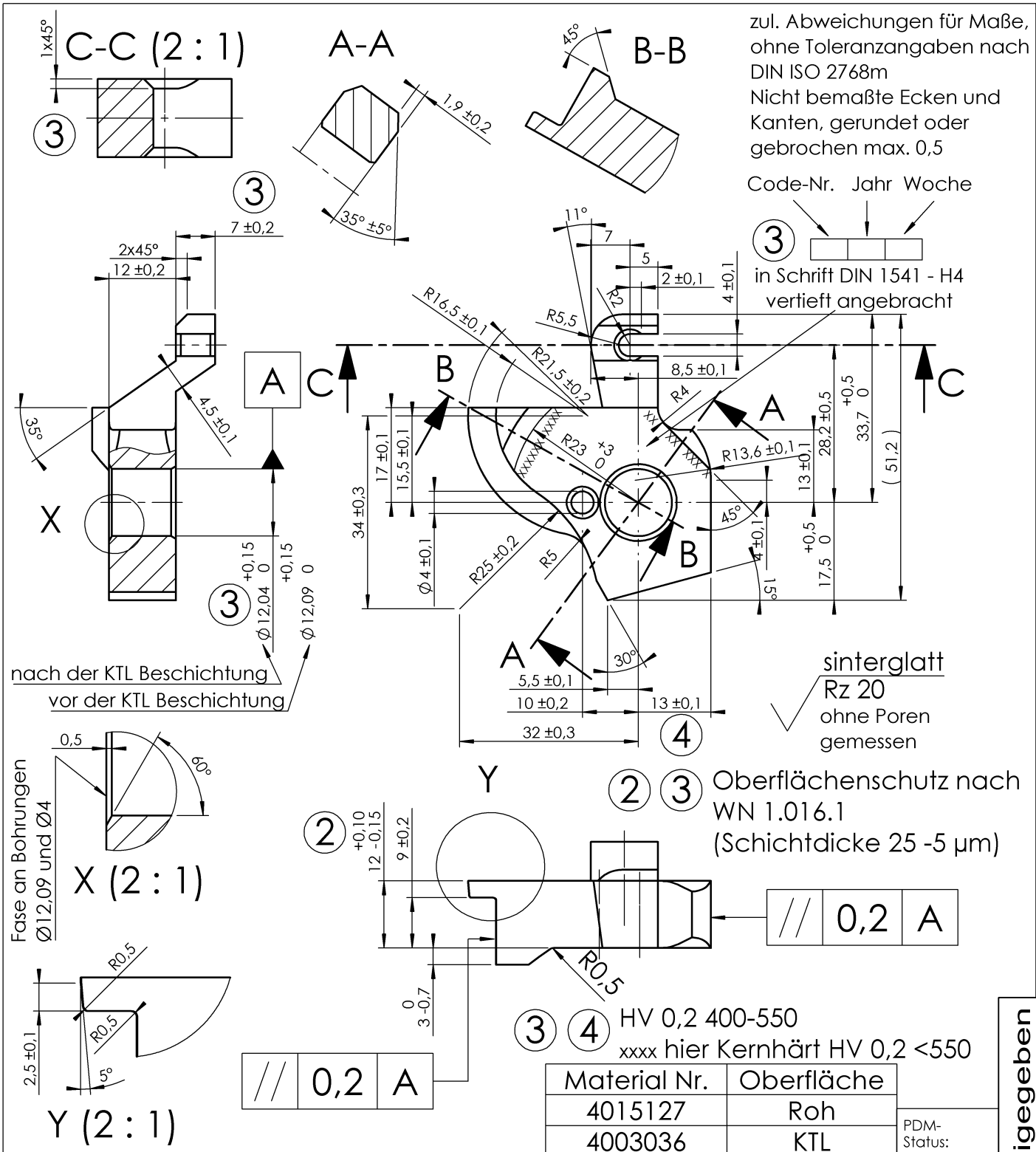

zul. Abweichungen für Maße, ohne Toleranzangaben nach DIN ISO 2768m
Nicht bemaßte Ecken und Kanten, gerundet oder gebrochen max. 0,5

Code-Nr. Jahr Woche

in Schrift DIN 1541 - H4 vertieft angebracht

sinterglatt
Rz 20
ohne Poren
gemessen

Oberflächenschutz nach WN 1.016.1
(Schichtdicke 25 -5 µm)

// 0,2 A

HV 0,2 400-550
xxxx hier Kernhärt HV 0,2 <550

Material Nr.	Oberfläche
4015127	Roh
4003036	KTL

PDM-Status:

freigegeben

Vers.	RevS	Änderungstext
	F	BPW LOGO ENTF;
	E	CU GEHALT WAR 14-17%;

Oberfläche nach	Zul. Abweichung nach	Werkstoff	Norm	Halbzeug	Norm	Materialnr.
EN ISO 1302	DIN ISO 2768 M	SINT D11 +CU 12-15% VERGÜTET > 600N/MM^2		-	-	-

Vers.	RevS	Änd.-Nr.	Datum	Name
	F	A17123	08.03.2018	SCHMIDTKE
	E	426376	02.06.2006	REDUCH

Gewicht 0,088 KG | Bearb. Name: KASTEN | Datum: 12.01.1998

Referenz-Nr.:

Benennung

FORMTEIL (RECHTS)
(S1704-7 BIS 2504-7)

AL-KO
ALOIS KOBER GMBH
D-89359 Kötz

Materialnr. BT03.001.14.80.0 | Klass.-Nr. BT03.001.14.80.0

Maßstab 1:1 | Bl.-Nr. 1 | Bl.-Anz. 1 | Format A4

Urspr. | Ers. f. | Ers. d.

Schutzvermerk nach DIN ISO 16016 beachten!!!
Schutzvermerk nach DIN ISO 16016 beachten
© Alle Rechte bei AL-KO, auch für Schutzrechtsanmeldungen. Alle Verfügungsbefugnisse, wie Kopie- und Weitergaberechte, bei uns.
ausgegeben von: BÜKER 15.03.2021 12:09:27
0300114800 / Donnerstag, 29. November 2018 10:52:11
Vorlage Vers. 4.3.1 / 14.07.2005