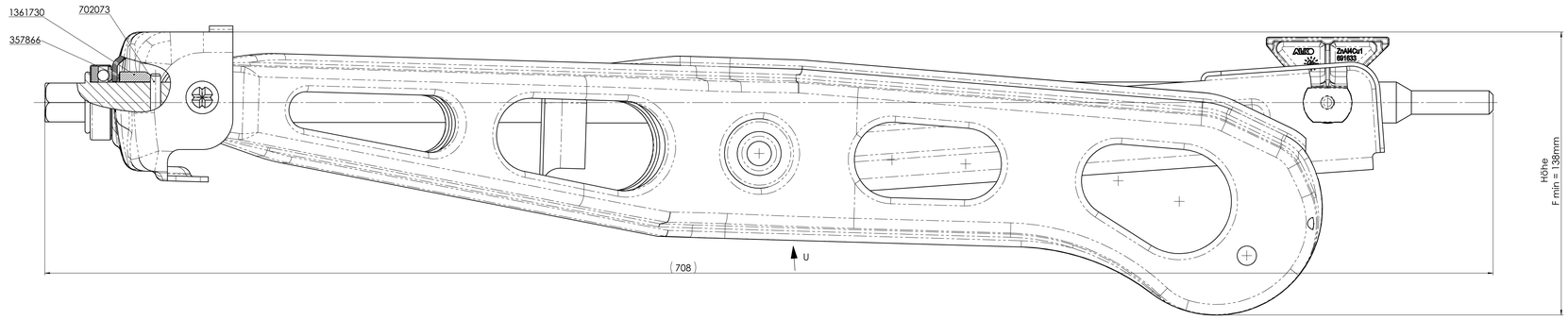

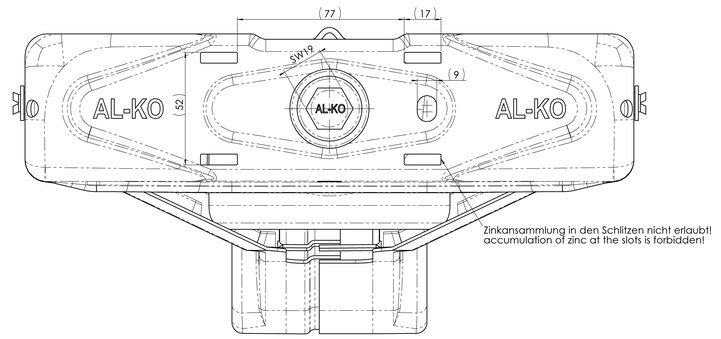

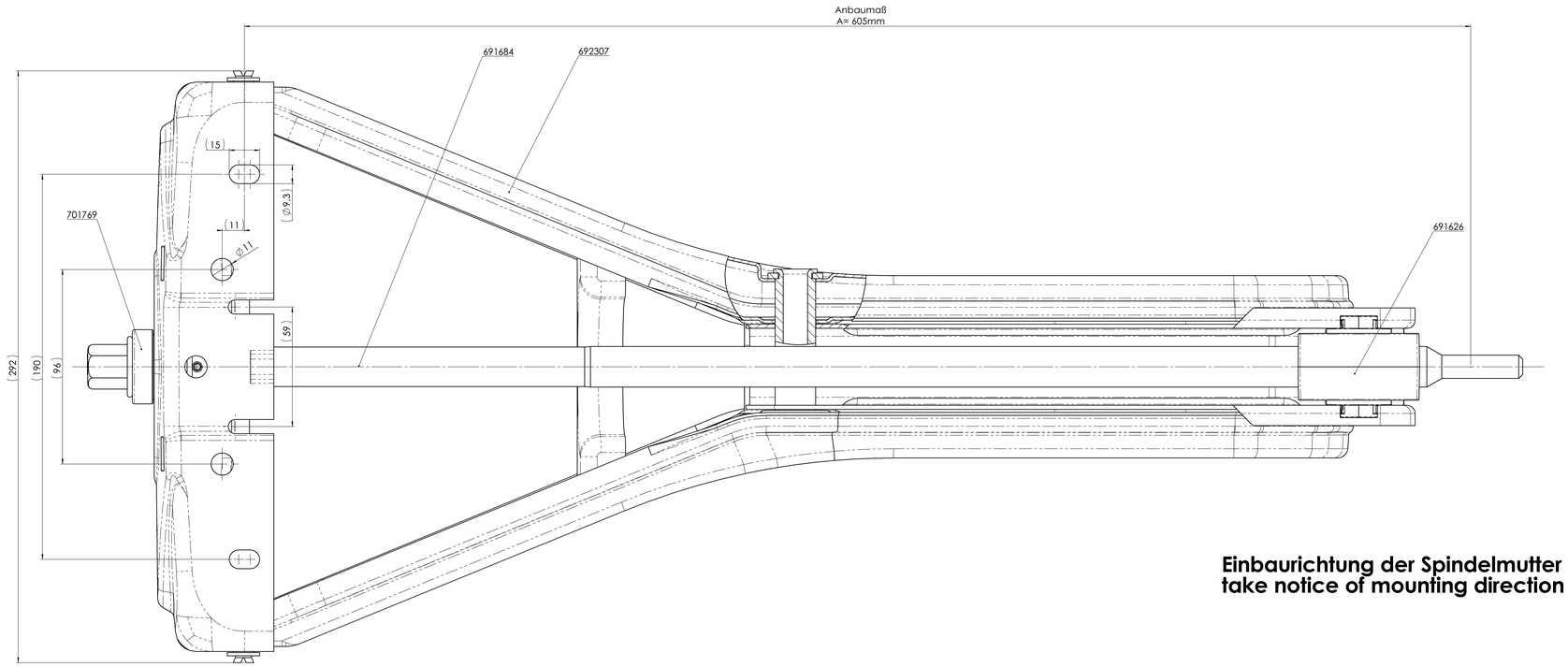

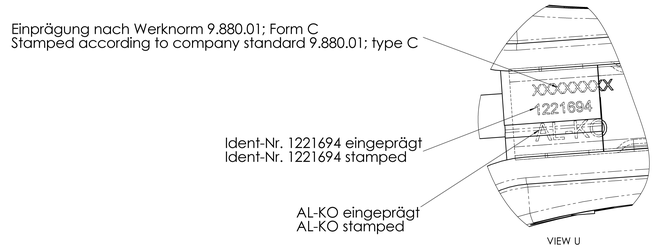

Einbaurichtung der Spindelmutter beachten!
take notice of mounting direction of the spindle nut!

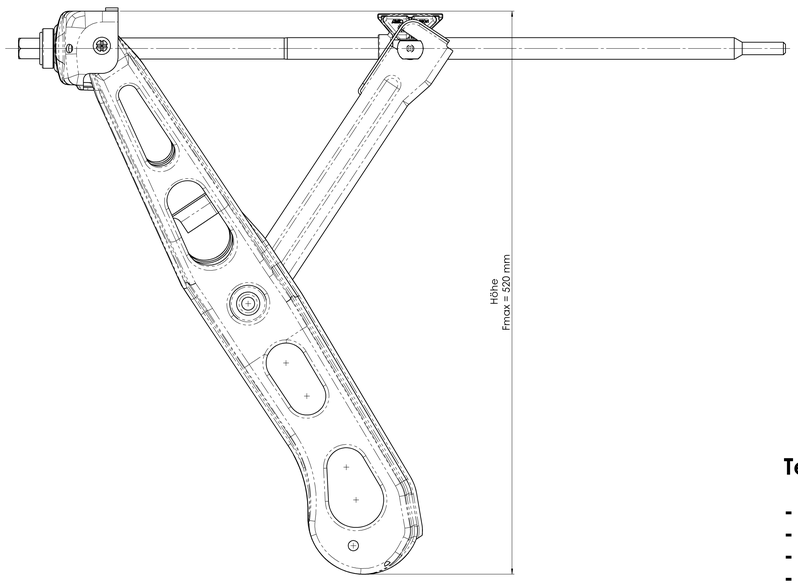

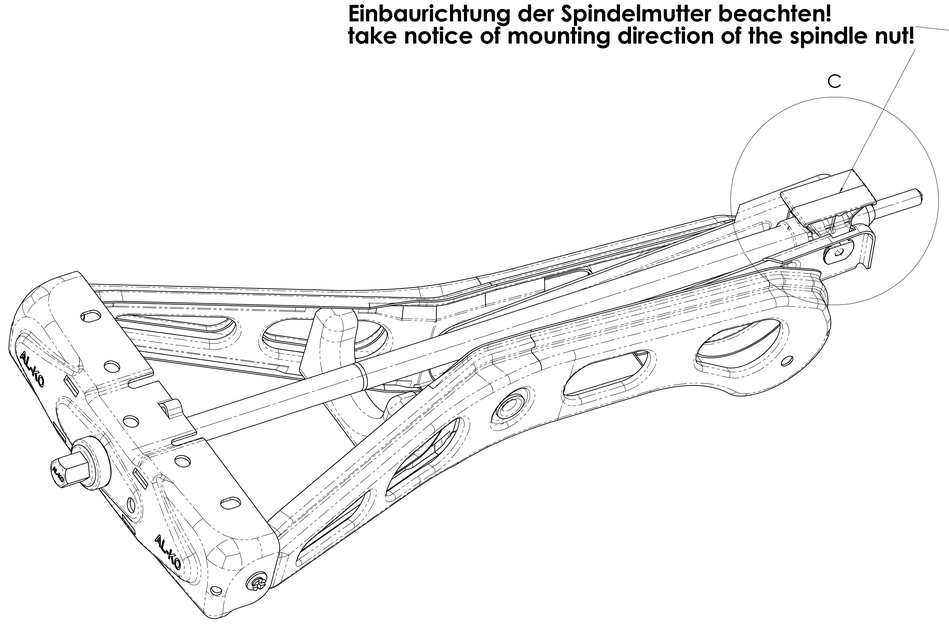

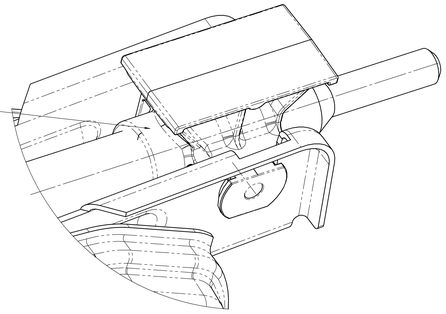

DETAIL C
SCALE 1.5 : 1

Bewegliche Teile auf Leichtgängigkeit geprüft
moving parts checked for light mobility

feuerverzinkt DIN EN ISO 1461-tZno
hot dip galvanized DIN EN ISO 1461-tZno

Technische Daten:

- max. statische Tragfähigkeit 1250kg
- Anbaumaß A=605mm
- max. empf. Stützenhöhe bei 60°; Fmax = 520mm
- Leichtbaustütze; Gewicht = 5.2kg

technical specifications:

- max. load capacity 1250kg
- mount dimension A=605mm
- max. recommended heitgt at 60°; Fmax = 520mm
- light construction corner steady; weight = 5.2kg

Vers.	Rev.	Änderungstext
05	C	Zeichnerische Anpassung an 692307; 2x Langloch ø9.3x15mm war 2x Bohrung ø11
04	B	Umstellung auf Ca-frei
03	A	Buchse 607050 ersetzt durch 1361730

Oberfläche nach DIN 1302	Zul. Abweichung nach DIN ISO 2768 M	Werkstoff	Norm *	Halbzeug	Norm	Material:

Vers.	Rev.	Änd.-Nr.	Datum	Name
05	C	31532	21.12.2020	MÜLLERT
04	B	19143	24.02.2016	BASSHUSER
03	A	14189	01.08.2006	ECKLE

Gewicht: KG | Bearb.: **ECKLE** | Datum: **19.01.2005**

Benennung: Projekt: *

STUETZE SPNDL- LEICHTBAU PREMIUM
CORNER STEADY

ALOIS KOBER GMBH
DE-89359 KOTZ

Materialnr./Zeichnungsnr.: **1221694**

Klass.-Nr.: 170402

Maßstab: 1:1 | Bl.-Nr.: 1 | Bl.-Anz.: 1 | Format: A0

Urspr. | Ers. f. | Ers. d.

PDM-Status: freigegeben

Schutzvermerk nach DIN ISO 16016 beachten!!!
Schutzvermerk nach DIN ISO 16016 beachten
© ABB REGITB GBR ALTECO, BOCHTUP SCHUTZrechtsmanagement, Alle Verfügungsgelegenheiten, wie Kopie- und Weitergabeverechte, bei uns.
ausgegeben von: FENGLER 29.04.2021 12:05:48