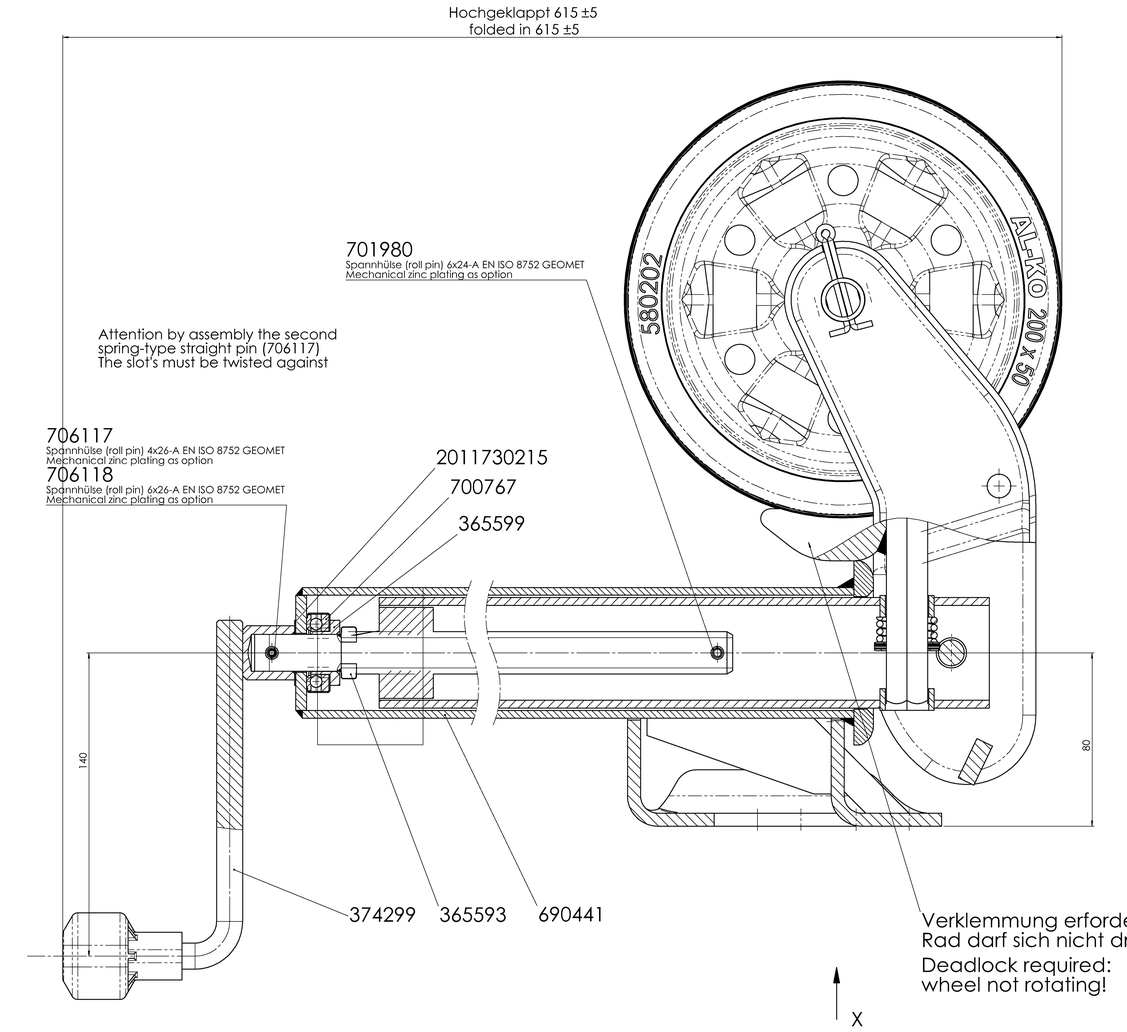

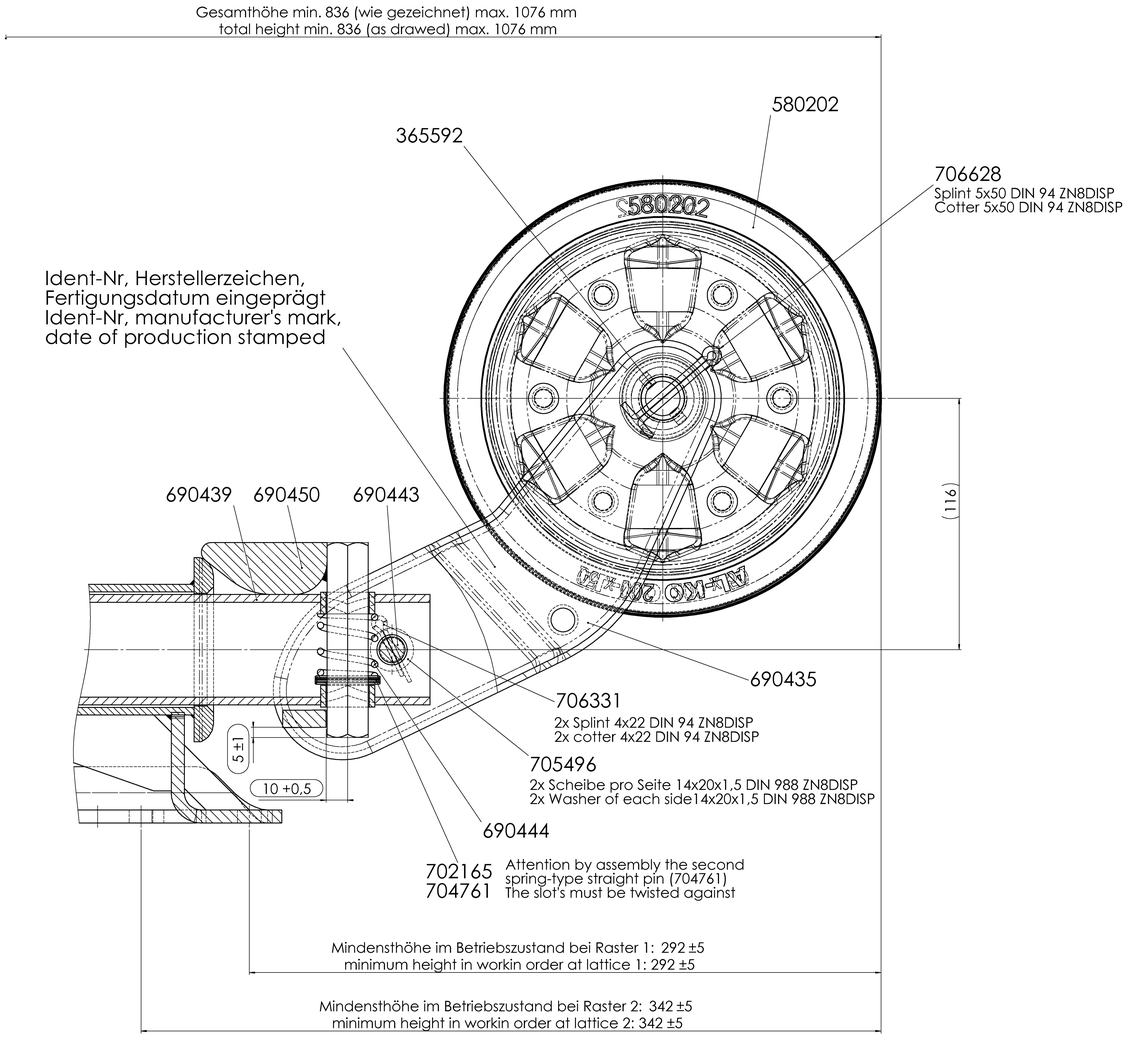

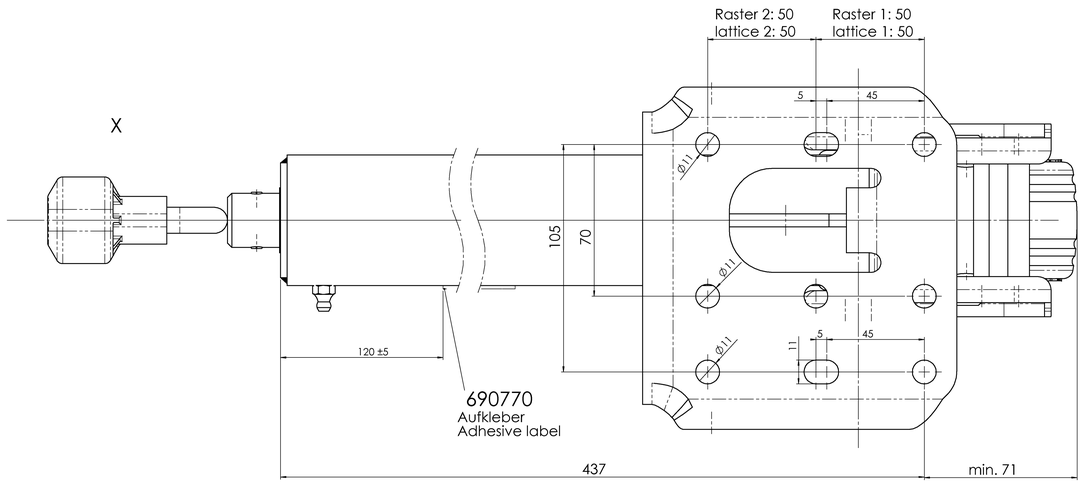

!! check the jockey wheel regarding currently!!

These following parts have to be greased:
- the guide slot and starting up place from the bolt 690450
- the bolt 690443 between inner tube and supporting shoe
- the thread on spindle 365593
- the thread nut from the innertube 690439

Außen- und Innenrohr feuerverzinkt;
Stützschuh und Kleinteile:
Galvanisch verzinkt, Cr6-frei;
siehe Detailzeichnungen

External- and internial tube hot galvanized;
support shoe and small parts:
galvanic-zinc passivation, free of Cr6
according of detail-drawings

Vers.	Rev.	Änd.-Nr.	Datum	Name	
05	N				Umstellung auf Crb frei: Bei 705496: 2 Scheiben pro Seite hinzu; 2 washer each side added;
04	M				Angabe "Verklemmung erforderlich: Rad darf sich nicht drehen!" in dt. und engl. hinzu;
03	L				Spannhülse 706117 von 700886; Spannhülse 706118 von 701980;
02	K				Wall 561 hinzu; Wall 120 hinzu; Aufkleber um 90° verseitt;
01	J				Langloch für Leichtbild 45x105 hinzu;
Vers.	Rev.	Änderungstext			

Oberfläche nach EN ISO 1302	Zul. Abweichung nach DIN ISO 2768 M	Werkstoff	Norm	Hilfszeug	Norm	Materialnr.
		-	-	-	-	-

Vers.	Rev.	Änd.-Nr.	Datum	Name
05	N	18858	22.09.2015	HORN
04	M	18408	29.04.2015	MUELLERT
03	L	17473	02.07.2013	MÖLLER
02	K	16714	13.04.2012	BISSINGER
01	J	15930	02.03.2010	BISSINGER
00	I	15790	29.10.2009	BAUM

Gewicht: - KG | Bearb. Name: **BAUM** | Datum: **29.10.2009**

Benennung: **STÜTZRAD SPNDL AUTOM 500KG FEUVZ830**
VOLLAUTOMATISCH

Projekt:

AL-KO
Alois Kober GmbH
D-89359 Kötz

Materialnr.: **1212382**
Maßstab: 1:1 | Bl.-Nr. 1 | Bl.-Anz. 1 | Format A0

Klass.-Nr.: 170122

Urspr.: - | Ers. f.: MEDUSA V. 27.07.06 | Ers. d.: -

PDM-Status: **freigegeben**

Schutzvermerk nach DIN ISO 16016 beachten!!!
Schutzvermerk nach DIN ISO 16016 beachten.
© ABI REGRESS SR AG, CH-8371 Sirnach Schutzrechtsanmeldungen, Patentanmeldungen, Gebrauchsmuster, wie Kopie- und Weitergabebrechte, bei uns.
Ausgegeben von: FTREIT 27.07.2021 10:22:22