Ident.-Nr. 1222438 / 1223272 eingeprägt;
Schrifthöhe 8 - 10 mm
ENGRAVE IDENT.-NO. 1222438 / 1223272
(LETTER HEIGHT 8 -10 mm)

Einprägung nach Werknorm 988001
MARKING ACC. TO AL-KO STANDARDISATION 988001

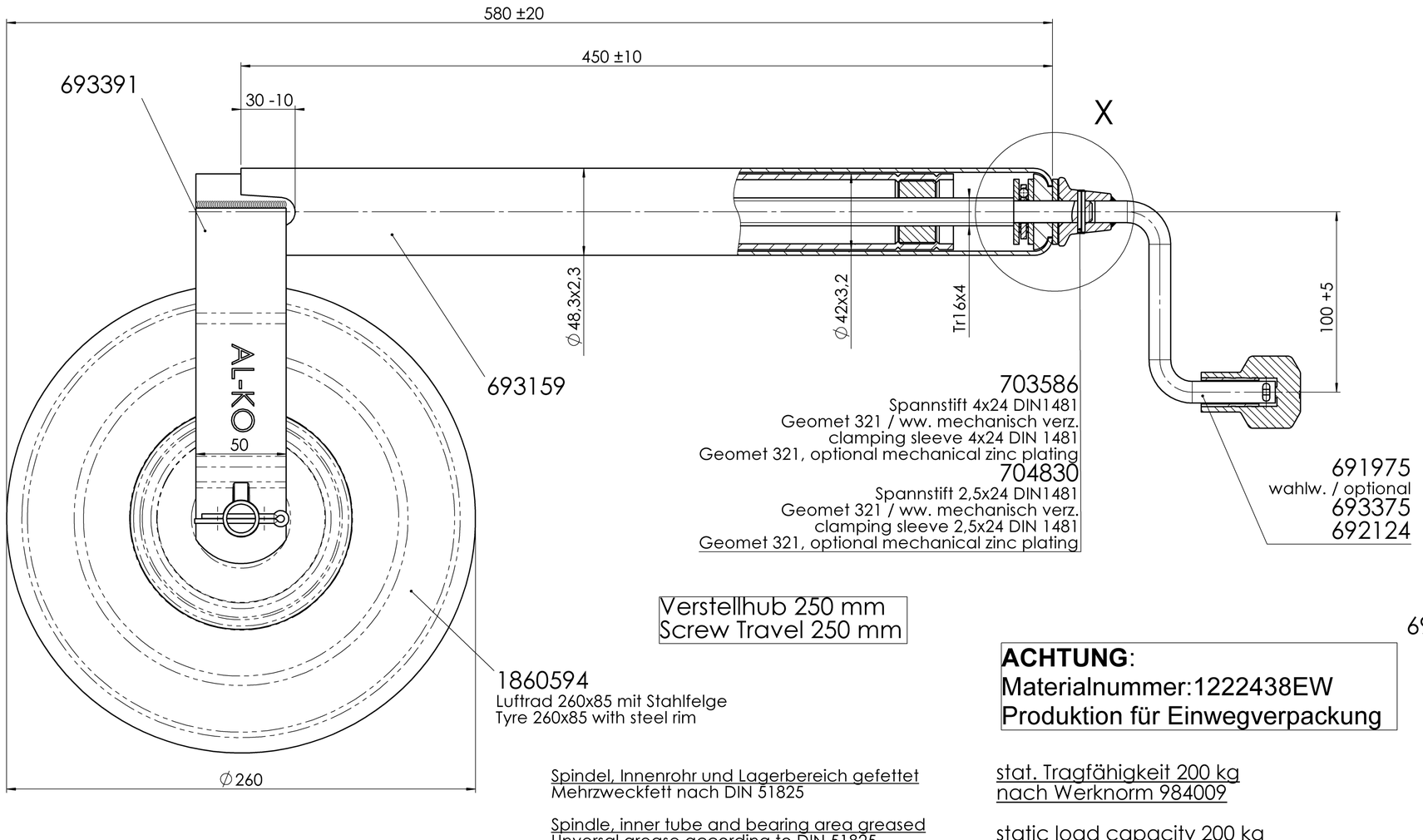

Verstellhub 250 mm
Screw Travel 250 mm

ACHTUNG:
Materialnummer:1222438EW
Produktion für Einwegverpackung

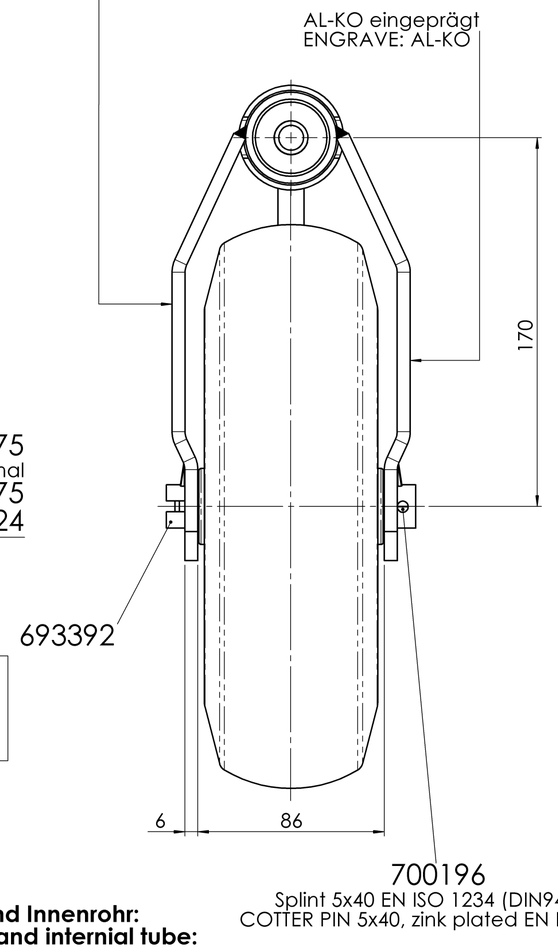

Spindel, Innenrohr und Lagerbereich gefettet
Mehrzweckfett nach DIN 51825

Spindle, inner tube and bearing area greased
Unversal grease according to DIN 51825

stat. Tragfähigkeit 200 kg
nach Werknorm 984009

static load capacity 200 kg
company standard 984009

Aussen- und Innenrohr:
external- and internial tube:
feuerverzinkt DIN EN ISO 1461-tZno
hot dip galvanized DIN EN ISO 1461-tZno

Kleinteile:
small parts:
Galvanisch verzinkt - passiviert (Cr6-frei)
Fe//Zn12//A nach WN 9.840.22 OFL01
Galvanic Zinc - passivation (free of Cr6)
Fe//Zn12//A according to Work Standard 9.840.22 OFL01

X (1 : 1)

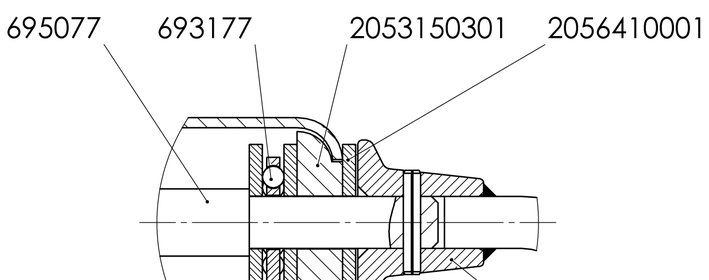

wahlweise: Ausführung mit 692124
OPTIONAL: VERSION WITH 692124

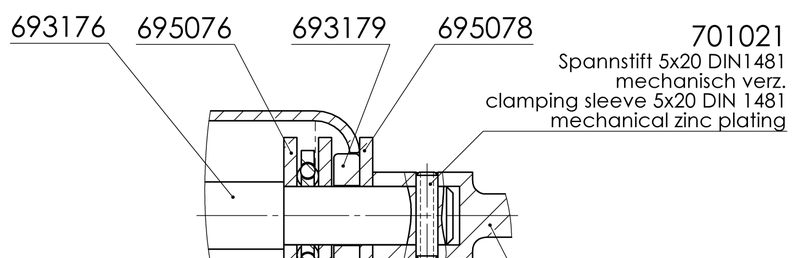

Vers.	RevS.	Änderungstext
02	D	Anpassung Cr6 frei; Sp.stift 704830 f. Anbau Kurbel 691975 hinzu; Ausf. m. Kurbel 692124 ww. hinzu;
01	C	Ident.Nr. 1223272 neu hinzu, Schrifthöhe 8-10 mm
00	B	SOLID WORKS Übernahme; Zeichnung überarbeitet; Maße angepasst; Ident-Nrn für Detailzeichnungen hinzu;

Oberfläche nach EN ISO 1302	Zul. Abweichung nach DIN ISO 2768 M	Werkstoff	Norm	Halbzeug	Norm	Material:
		--	-	-	-	-

Vers.	RevS.	Änd.-Nr.	Datum	Name
02	D	18568	19.06.2015	MUELLERT
01	C	16650	20.07.2011	FINK
00	B	15913	10.02.2010	BAUM

Gewicht KG | Bearb. Name: **BAUM** | Datum: **10.02.2010**

Benennung | Projekt: -

STÜTZRAD48PLUS 200KG 260X85LUFT-RAD
JOCKEY WHEEL

AL-KO
ALOIS KOBER GMBH
DE-89359 KÖTZ

Materialnr./Zeichnungsnr. **1222438** | Klass.-Nr. 170021

Maßstab 1:2 | Bl.-Nr. 1 | Bl.-Anz. 1 | Format A2

Urspr. - | Ers. f. MEDUSA V. 30.11.05 | Ers. d. -

PDM-Status: R

freigegeben

1222438 / Mittwoch, 9. Juni 2021 14:00:03

Vorlage: Vers. 4.7 01.08.2019

Schutzvermerk nach DIN ISO 16016 beachten!!!
Schutzvermerk nach DIN ISO 16016 beachten
© Alle Rechte bei AL-KO, auch für Schutzrechtsanmeldungen. Alle Verfügungbefugnisse, wie Kopie- und Weitergaberechte, bei uns.
ausgegeben von: FREIJ 26.07.2021 15:06:29