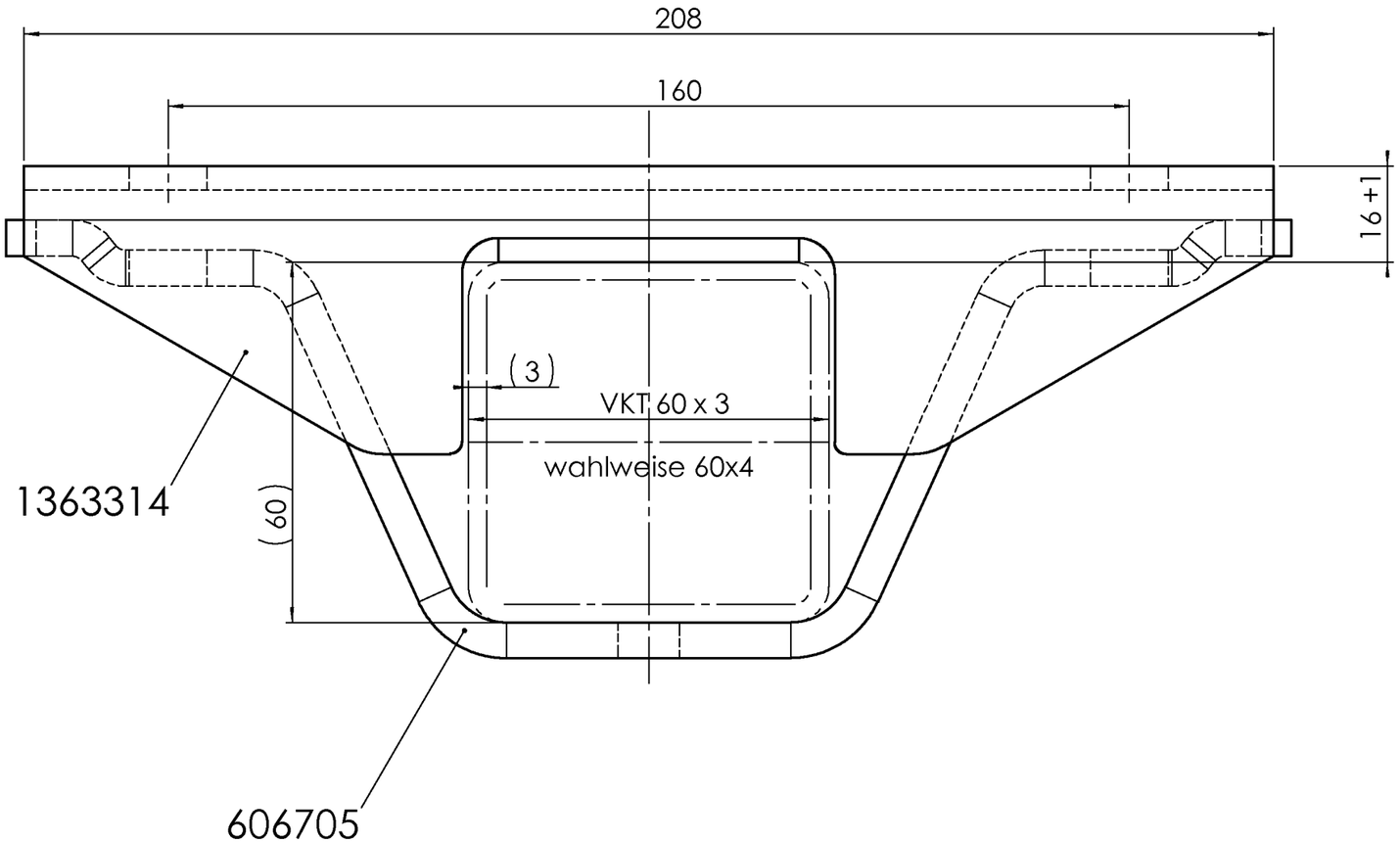

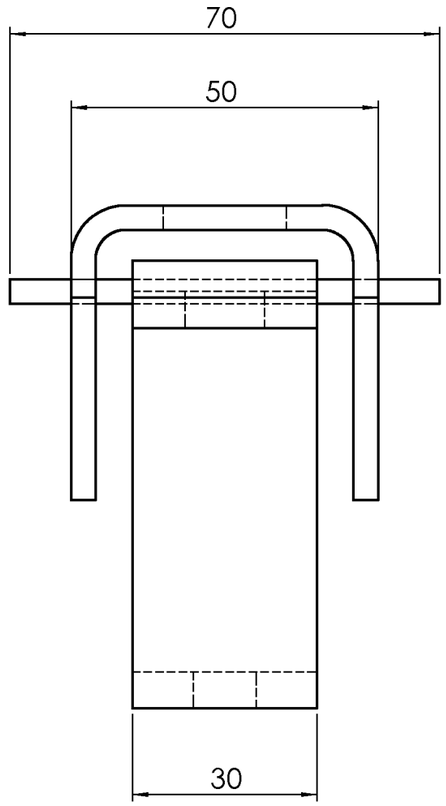

feuerverzinkt: DIN 50976-tZno

PDM-Status: F

Finale Freigabe

Vers.	RevS	Änderungstext
00	C	Auflagebock 1363314 war 606704

Oberfläche nach	Zul. Abweichung nach	Werkstoff	Norm	Halbzeug	Norm	Materialnr.
EN ISO 1302	DIN ISO 2768 M	-	-	-	-	-

Vers.	RevS	Änd.-Nr.	Datum	Name
00	C	14909	11.12.2007	VORREITER

Gewicht 0,870 KG | Bearb. Name: **VORREITER** | Datum: **11.12.2007**

Projekt: -

Benennung

AUFLAGEBOCK VKT60 M BÜGEL

AL-KO
Alois Kober GmbH
D-89359 Kötz

Materialnr. **249317**

Klass.-Nr. 190504

Maßstab 1:1 | Bl.-Nr. 1 | Bl.-Anz. 1 | Format A3

Urspr. MEDUSA ZG. VOM 13.01.1997 HOFF | Ers. f. - | Ers. d. -

Schutzvermerk nach DIN ISO 16016 beachten!!!
Schutzvermerk nach DIN ISO 16016 beachten
© Alle Rechte bei AL-KO, auch für Schutzrechtsanmeldungen. Alle Verfügungbefugnisse, wie Kopie- und Weitergaberechte, bei uns.
ausgegeben von: FENGLER 11.07.2022 09:35:47
conv.dlk776 / Dienstag, 25. August 2009 11:00:44
Vorlage Vers. 4.3.1 / 14.07.2005