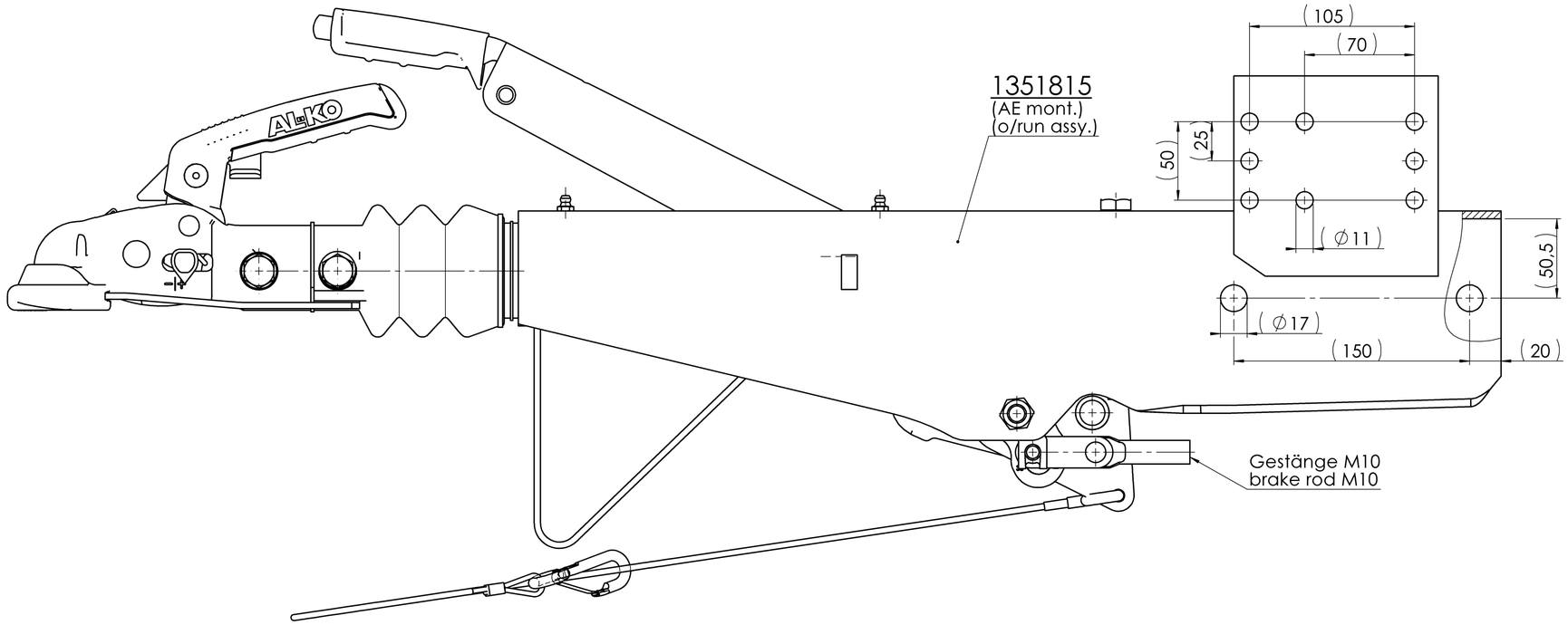

Techn. Daten:
techn. datas:

Auflaufeinrichtung
AL-KO 161 S Ausf. A
GA 950-1600 kg
ECE Pr.-Nr. 361-0047-97

Zugeinrichtung
Typ 161K Ausf. C
E1 55R-01 0267

Zugkugelkupplung
AK 161
E1 55R-01 2671

iHo = 90/27 = 3,33

iHo Umbaumöglichkeit
siehe Anweisung Nr. 584338
iHo for ratio-change see manual Nr. 584338

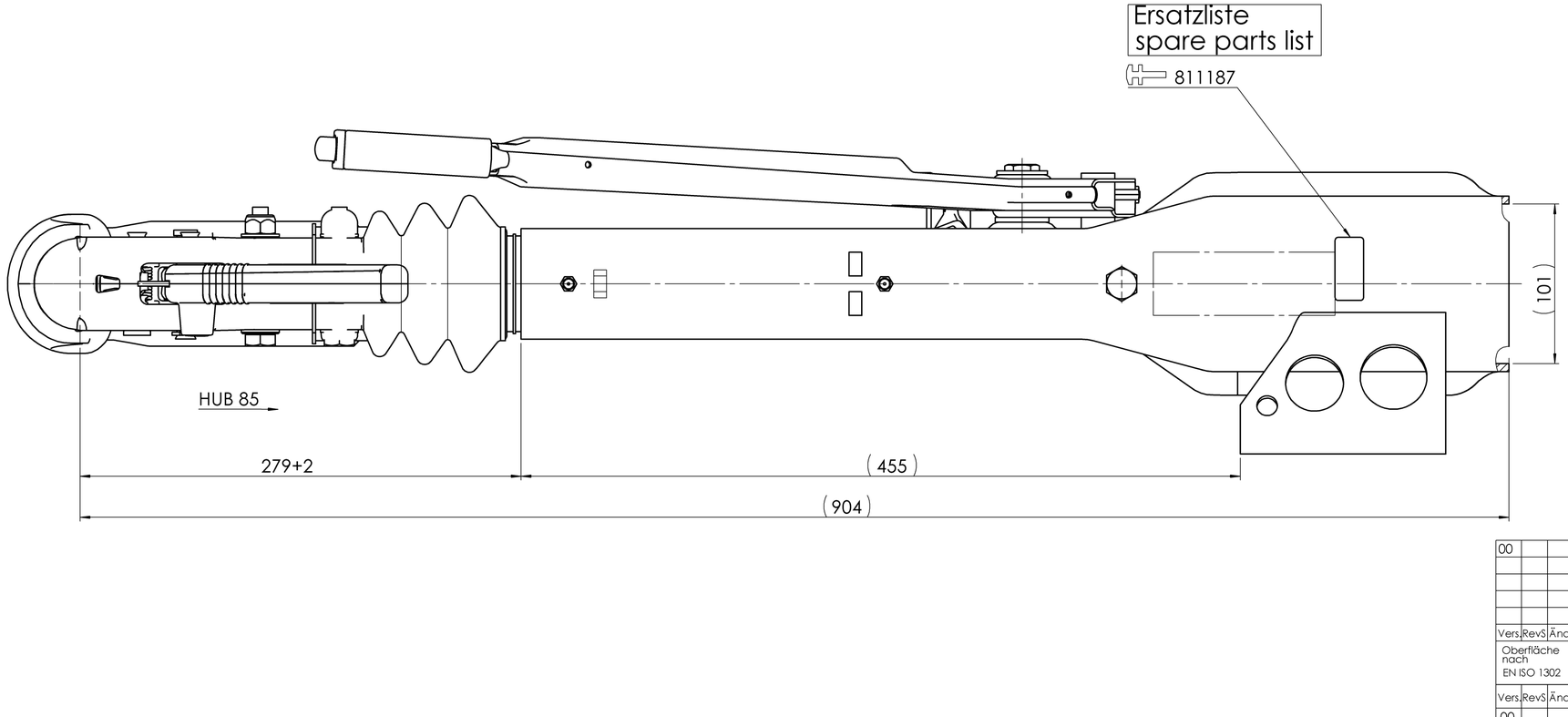

Teile lose: Bedienungsanleitung 580460
Bedienungsanleitung 694076
enclosed: instr. manual 580460
instr. manual 694076

Gehäuse feuerverzinkt
housing hot dip galvanized

Kleinteile galv. verzinkt
other parts zinc plated

PDM-Status: freigegeben

Vers.	RevS.	Änderungstext
00		

Oberfläche nach EN ISO 1302	Zul. Abweichung nach DIN ISO 2768 M	Werkstoff	Norm	Halbzeug	Norm	Materialnr.
		-	-	-	-	-

Vers.	RevS.	Änd.-Nr.	Datum	Name
00				

Gewicht KG | Bearb. Name: **GRUNSER** | Datum: **26.08.2014**

Projekt: -

Benennung
AE KPL VKT100 161S AK161 GASF
O/RUN SQUARE 100 161S

AL-KO Kober GmbH
I-39030 Vintl

Materialnr. **1251906** | Klass.-Nr. 157215

Maßstab 1:2.5 | Bl.-Nr. 1 | Bl.-Anz. 1 | Format A2

Urspr. | Ers. f. 247686 | Ers. d.

Vorlage Vers. 4.3 / 23.03.2004

1251906 / Freitag, 12. Januar 2018 15:34:34

Schutzvermerk nach DIN ISO 16016 beachten!!!
Schutzvermerk nach DIN ISO 16016 beachten
© Alle Rechte bei AL-KO, auch für Schutzrechtsanmeldungen. Alle Verfügungsbefugnisse, wie Kopie- und Weitergaberechte, bei uns.
ausgegeben von: FENGLER 28.06.2021 08:33:24