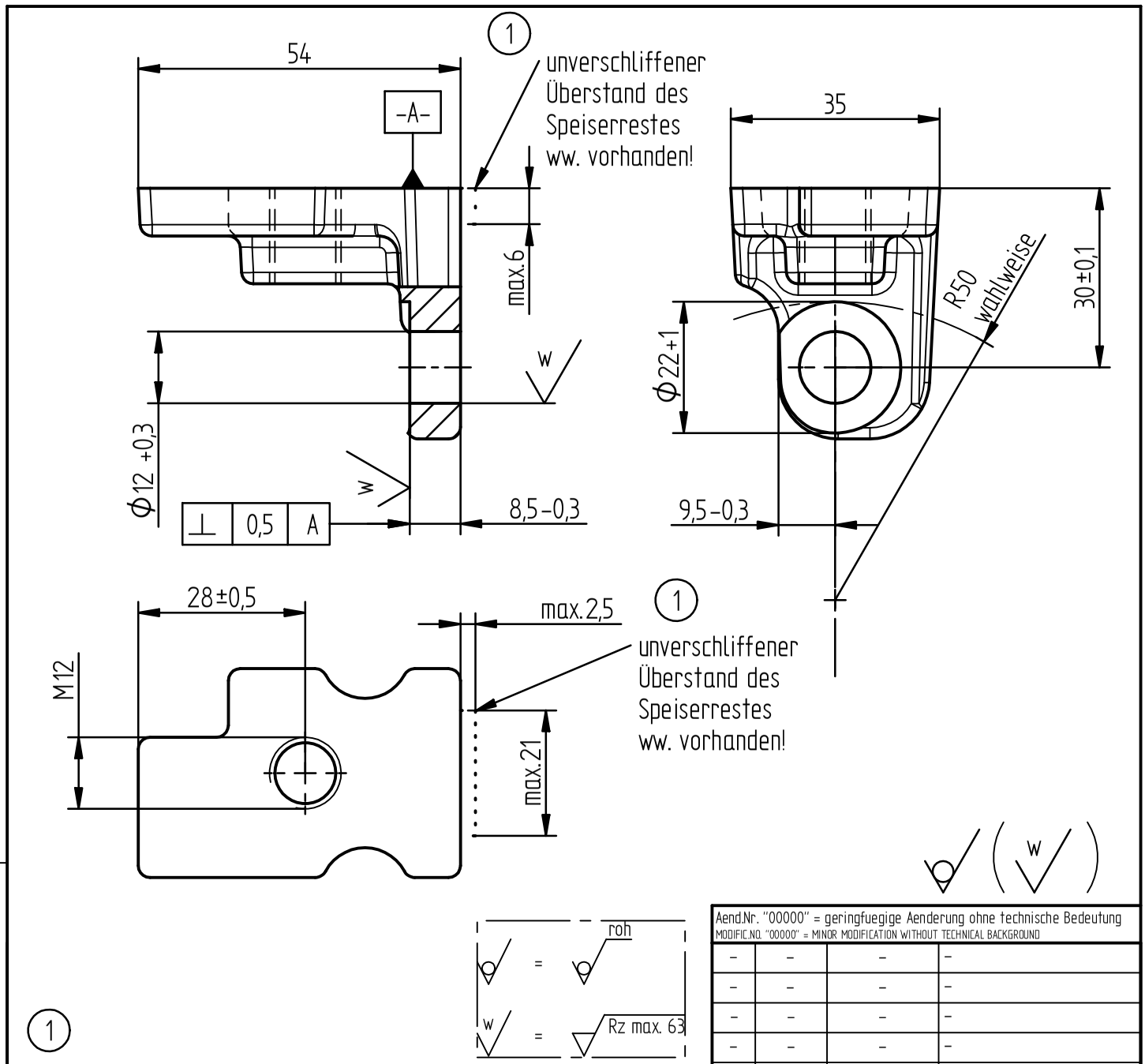

Aend.Nr. "00000" = geringfuegige Aenderung ohne technische Bedeutung MODIFIC.NO. "00000" = MINOR MODIFICATION WITHOUT TECHNICAL BACKGROUND			
–	–	–	–
–	–	–	–
–	–	–	–
–	–	–	–
–	–	–	–
–	–	–	–
–	–	–	–
–	–	–	–
1	16442	05.05.2008	J. Strasser
Index. REF.	Aend. Nr. MODIFIC. No	Datum DATE	Name

21 0034 84	ohne
21 0034 94	Überzug DIN 50961 Fe/Zn 12 +2 B
Artikelnummer	Oberflächenbehandlung

CAD-Software: Solid-Edge

DIN ISO 13715 +0,4 -0,3

Diese Maße werden bei der Abnahme besonders geprueft
THESE DIMENSIONS ARE USED TO BE ESPECIALLY CHECKED

Alle Rechte, wie Vervielfaeltigung oder Weitergabe an Dritte, vorbehalten, auch fuer Schutzrechtserteilung nach DIN 34
WE RESERVE ALL RIGHTS LIKE REPRODUKTION OR DISCLOSING TO A THIRD PARTY ALSO FOR GRANTING OF PATENTS ACCORDING DIN 34.

Allgemeintoleranzen fuer Maße ohne Toleranzangabe n. DIN ISO 2768-1 m
TOLERANCES UNLESS OTHERWISE SPECIFIED. AS PER DIN ISO 2768-1 m

Allgemeintoleranzen fuer Form und Lage nach DIN ISO 2768-2 K; Tolerierung DIN7167
TOLERANCES FOR FORM AND POSITION AS PER DIN ISO 2768-2 K; TOLERATING ACC. DIN7167

Oberflaechenbehandlung (FINISH): siehe Tabelle

Waermebehandlung (HEAT TREATMENT):

Rohteil Nr. (ROUGH-No.): 21 0034 04

Gewicht (WEIGHT):

Halbzeug (SEMIFINISHED PRODUCT):

Werkstoff (MATERIAL): EN-GJS-400-15

ISO-Methode:

1	Gezeichnet DRAWN	Geprueft CHECKED
Datum DATE	05.05.2008	
Name	Sj	

Zchng.Nr. (DRAWING-No.): 21003494

Artikel-Nr. (ART.No.): siehe Tabelle

Maßstab (SCALE): 1 : 1

KNOTT GROUP
BRAKE AND TRAILER TECHNOLOGY

Benennung/DESCRIPTION:
Stossdaempferhalter
Shock absorber bracket
bearb.

Blatt (SHEET) Von (OF)

Blattformat (SHEET SIZE): A4