Nr. / No.	St. / P.	Ident-Nr. / IDENTIFY	Bezeichnung Deutsch / TITLE GERMAN	Bezeichnung Englisch / TITLE ENGLISH	Werkstoff / material	Überfläche / surface	Gewicht / WEIGHT	CC
13	-	-	-	-	-	-	-	-
12	-	-	-	-	-	-	-	-
11	-	753.627	Farbband gelb	*ink ribbon yellow*	-	-	000,1g	No
10	1	800.058	Fett	*lubricant*	-	-	002,0g	No
09	1	390.042	Gewindebolzen M8x70	*stud bold*	St	FE//ZnNi8//Cn//T2	021,0g	Yes
08	1	1.234.017	Huelle Ø10	*conduit*	St + PVC	-	264g/m	No
07	1	752.432	Innenrohr	*inner tube*	HD-PE	-	10,5g/m	No
06	1	754.622	Spiralseil umm.	*rope*	St + PA	-	61,5g/m	Yes
05	1	390.043	Zugbuegel	*tensile ring*	St	FE//ZnNi8//Cn//T2	021,0g	Yes
04	1	1.234.649	Tuelle	*grommet*	EPDM	-	000,7g	No
03	1	390.040	Schlauchfassung Gew.	*hose socket*	St	FE//ZnNi8//Cn//T2	024,0g	No
02	1	390.039	Schlauchfassung	*hose socket*	St	FE//ZnNi8//Cn//T2	019,0g	No
01	1	702.203	Mutter M12x1,5	*nut*	St	FE//ZnNi8//Cn//T2	010,0g	No

Baugruppen:
1.230.901 Schlauchfassung kpl. (1.234.649+390.040)

assemblies:
1.230.901 hose socket ass. (1.234.649+390.040)

Automotive

≙ CC sicherheitsrelevantes Merkmal / *security relevant characteristic* — cpk ≥ 1,33 / cmk ≥ 1,67

≙ SC Prüfmerkmal (Passform, Funktion) / *inspection feature (fit, function)*

Produktionsfreigabe / *production release* Datum: / *date:* 04.04.2011

Produkt unterliegt der Richtlinie 2000/53/EG Altfahrzeuge
Verbot und Deklarationspflicht von Stoffen entsprechend VDA 232-101

product is subject to directive 2000/53/EG scrapped cars
forbiddance and duty of declaration from substances according VDA 232-101

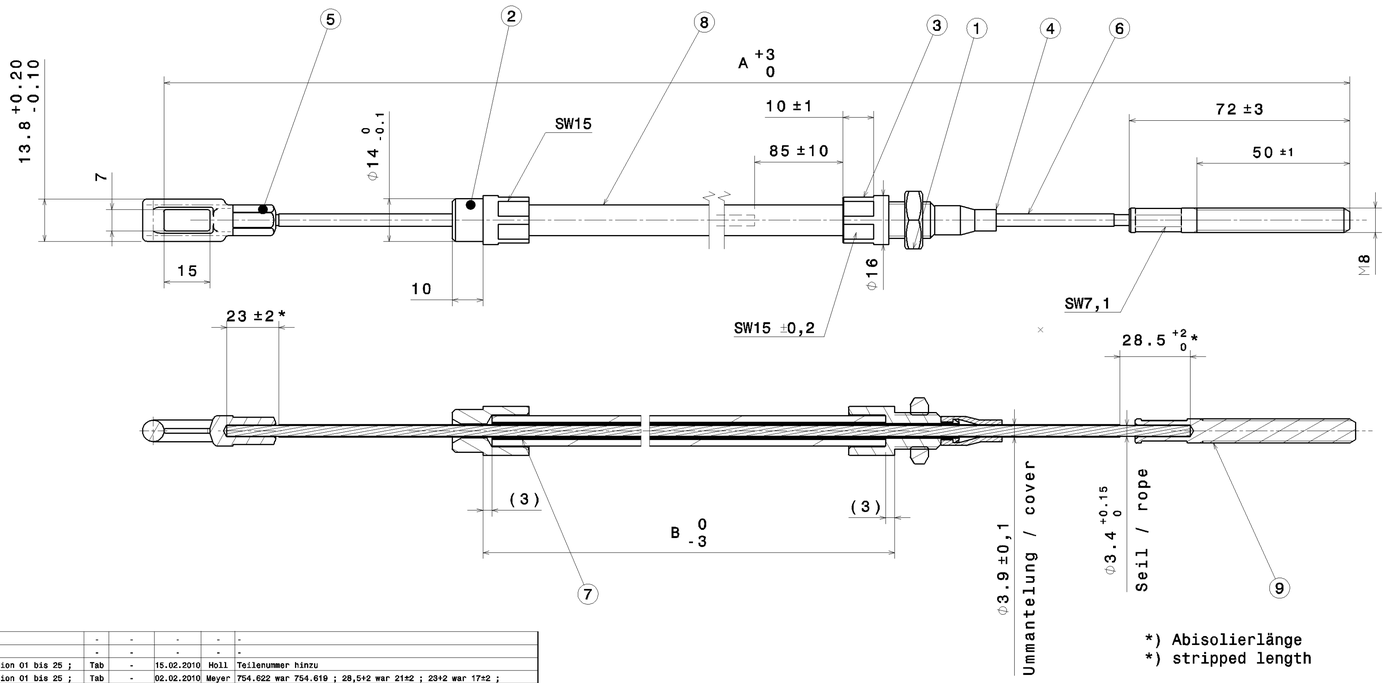

*) Abisolierlänge
*) stripped length

Kennzeichnung nach WN 9.880.04
identification at WS 9.880.04

Farrband gelb 753.627
ink ribbon yellow 753.627

Bsp. / example
Woche Jahr / week year
Ziffernfolge verdreht / figure combination
LOGO AL-KO / logo AL-KO
Identnummer / identify
Hüllenlänge / conduit length
Lieferantencode / supplier code
Schriftstempel PLL / mark PLL
EG-Prüf-Nummer / EG test number

28 70 AL-KO 247281 HL 350 033 PROFI LONG LIFE EG-PRUF-NR.361-054-92/361-060-86/361-056_86/36105786/36105306

120 ±10

Arial 4,0 Datum, Werk
Arial 4,0 AL-KO (Stempel), Nummer, Hüllenlänge
Schriftstempel "Profi Long Life"

Prüflast der Endstücke ≥6500N / 100%-Prüfung

Jedes Bremsseil ist mit 6500N so zu
belasten, daß die Hülle gestaucht
und die Litze gestreckt wird.

Bruchlast für aufgepreßte Litzenendstücke ≥7500N
Abzugskraft der Schlauchfassung: ≥300N

Ofl. Vorschriften gelten nicht für Preßstellen.

Litze mit dünnem Fettfilm versehen.
Molykote 33 light Al-KO Nr. 800058

100% test force for cable end pieces ≥6500N

Every rope has to be loaded with 6500N
in a way that the conduit is compressed and
the rope is stretched.

brakeforce for crimped rope end pieces ≥7500N
pull off force for the hose sockets ≥300N
crimped areas are excluded from the corrosion test

rope greased with a thin film of
Molykote 33 light Al-KO Nr. 800058

Material-Nr. / material no.	RevS / index	Änd.-Nr. / section	Datum / date	Name / name	Änderungstext / changing text
-	-	-	-	-	-
-	-	-	-	-	-
Position 01 bis 25 ;	Tab	-	15.02.2010	Holl	Teilenummer hinzu
Position 01 bis 25 ;	Tab	-	02.02.2010	Meyer	754.622 war 754.619 ; 28,5+2 war 21±2 ; 23+2 war 17±2 ;
Position 08	Tab	-	02.09.2009	Kai	Maß B 1789 war 1820 /
Position 01 bis 25 ;	Tab	2009/018	10.07.2009	Meyer	Änderungspaket Profi Long Life ; change to profi long life
Position 01 bis 25 ;	Tab	R1523	16.06.2008	Fro.	RevS erhöht zweck Verlagerung ; *RevS added. order path*

Pos. / no.	Material-Nr. / material-no.	RevS	A	B	C	Huelle kpl. / conduit ass.	Seil kpl. / wire ass.	Huelle abgel. / conduit cut	Innenrohr abgel. / inner tube cut		Gewicht / weight	Bemerkungen / remark	Datum / date	Name / name	TAB
26															
25	1.292.500	i	2525	2300			1.230.957	1.234.839	1.234.854					Holl	$.
24	224.718	i	2085	1829			1.230.956	1.234.838	1.234.853					Holl	$.
23	350.496	q	800	529			1.230.955	1.234.837	1.234.852					Holl	$.
22	350.497	q	1700	1429			1.230.954	1.234.836	1.234.851					Holl	$.
21	1.212.588	e	1400	1150			1.230.953	1.234.835	1.234.850					Holl	$.
20	371.756	p	545	289			1.230.952	1.234.834	1.234.849					Holl	$.
19	224.602	q	2585	2329			1.230.951	1.234.833	1.234.848					Holl	$.
18	224.259	o	1330	1100			1.230.950	1.234.832	1.234.847					Holl	$.
17	224.254	o	2425	2169			1.230.949	1.234.831	1.234.846					Holl	$.
16	224.244	o	3005	2749			1.230.948	1.234.830	1.234.845					Holl	$.
15	224.243	o	1985	1729			1.230.730	1.234.093	1.234.094					Meyer	$.
14	208.880.04.05	n	605	349			1.230.947	1.234.829	1.234.844					Holl	$.
13	208.880.04.06	o	1265	1009			1.230.740	1.234.205	1.234.206					Meyer	$.
12	248.772.04.01	f	1400	1129			1.230.946	1.234.828	1.234.843					Holl	$.
11	248.772.04.02	f	1580	1309			1.230.945	1.234.827	1.234.842					Holl	$.
10	248.772.04.03	f	1040	769			1.230.944	1.234.826	1.234.841					Holl	$.
09	248.772.04	f	1160	889			1.230.943	1.234.825	1.234.840					Holl	$.
08	248.663.05	q	2045	1789			1.230.735	1.234.190	1.234.191					Meyer	$.
07	248.663.04	o	1865	1609			1.230.734	1.234.187	1.234.188					Meyer	$.
06	208.880.04.04	o	785	529			1.230.739	1.234.202	1.234.203					Meyer	$.
05	218.418.04	p	1685	1429			1.230.733	1.234.184	1.234.185					Meyer	$.
04	208.880.04.03	o	1025	769			1.230.738	1.234.199	1.234.200					Meyer	$.
03	208.880.04.02	o	1565	1309			1.230.737	1.234.196	1.234.197					Meyer	$.
02	208.880.04.01	o	1385	1129			1.230.736	1.234.193	1.234.194					Meyer	$.
01	208.880.04	p	1145	889			1.230.732	1.234.181	1.234.182				10.07.2009	Meyer	$.

RevS / index	Änd.-Nr. / section	Datum / date	Name / name	
-	-			
-	-			
-	-			
-	-			
-	-			
s	Maß 85 war 50 / Maße von Rev. "p" in Zeichnung eingetragen / Gewindelänge korrigiert			
r	EG-Prüfnummer hinzu			
q	Teilenummer hinzu			
s	-	04.04.2011	Holl	
r	-	18.01.2011	Holl	
q	-	15.02.2010	Holl	
p	-	02.02.2010	Meyer	
o	-	02.09.2009	Kai	
n	2009/018	10.07.2009	Meyer	

Finale Freigabe

Werkstückkanten / edges: DIN ISO 13715 |-0.1
zul. Abweichung / allowance: DIN ISO 2768 mK
Werkstoff / material: -
Masse / mass: -g
Halbzeug / raw material: -
Proj. Methode / proj. methode: 1 ISO 5456-2
Maßstab / scale: 1 : 1
Format / format: A1
METRIC

	Datum/date	Name/name
Bearb. / designed	10.07.2009	Meyer R.
Gepr. / checked	10.07.2009	Kainzner
Norm / standard	-	-

Benennung / title: **Bowdenzug/ bowdencable EURO-COMP**

abgedichtet/sealed, RB1637/2051/2361

Blatt / sheet 1 von / of 1

AL-KO Fahrzeugtechnik
A-6280 Zell am Ziller
Ursprung / origin: 299709"k" 2579/007

Ident-Nr./ identify: KL17903202
Klass.-Nr./ class number: 17903202

Ersatz für / replaced for: -
Ersetzt durch / replaced by: -

Schutzvermerk nach DIN ISO 16016 beachten!!
Respect protective note according DIN ISO 16016
© All rights with AL-KO, also for patent right registrations.
© All powers of disposition like copy and passing on rights with us.
© Alle Rechte bei AL-KO, auch für Schutzrechtsanmeldungen.
© Alle Verfügungsbefugnisse, wie Kopie- und Weitergabebereich bei uns.