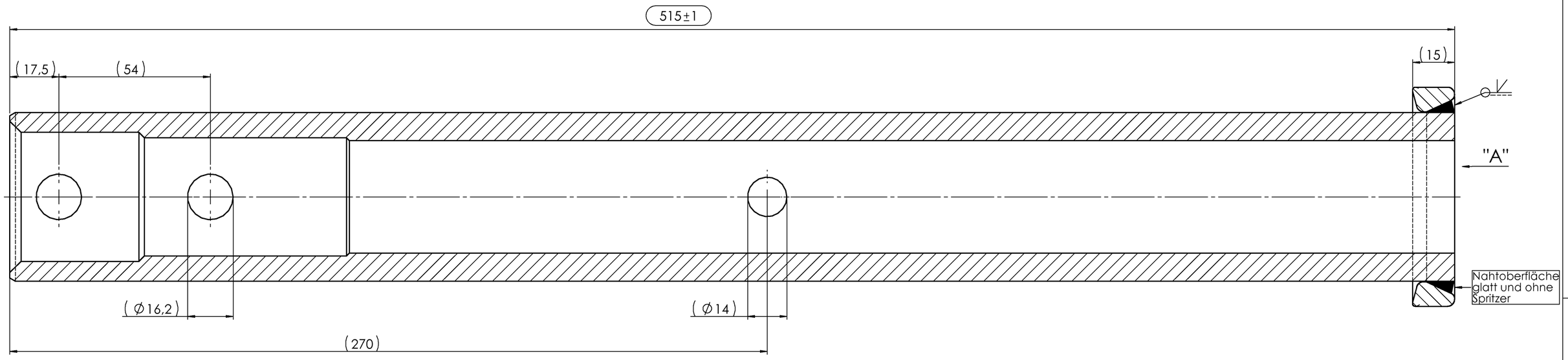

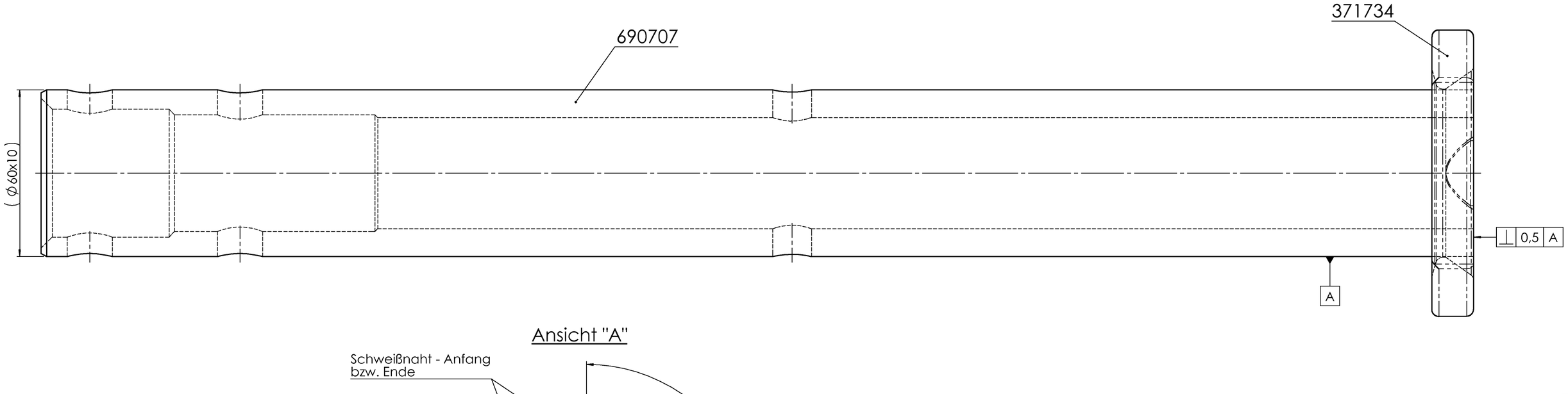

Ansicht "A"

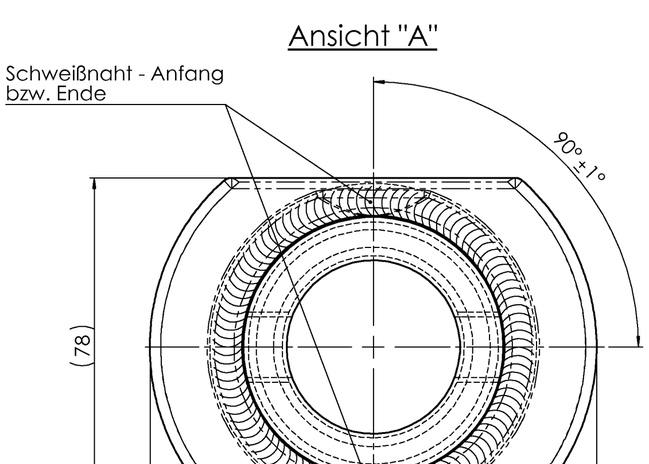

Vers.	RevS	Änderungstext
02	E	HV-Schweißnaht war V-Schweißnaht; Prüfmaß neu;
01	D	Tauchgrundierung schwarz.WN984004 mit Maß 95±5 entfallen;
00	C	Zeichnung den Teilen angepaßt;

Oberfläche nach	Zul. Abweichung nach	Werkstoff	Norm	Halbzeug	Norm	Materialnr.
EN ISO 1302	DIN ISO 2768 M	-	*	-	-	-

Vers.	RevS	Änd.-Nr.	Datum	Name
02	E	18290	19.01.2015	GRUNSER
01	D	16715	23.09.2011	GRUNSER
00	C	15066	27.02.2008	GRUNSER

Gewicht - KG | Bearb. Name: **GRUNSER** | Datum: **11.05.2007**

Projekt: -

Benennung

ZUGRHR GESCHW

351 VB-2

AL-KO KOBER GMBH
I-39030 VINTL

Materialnr. **690706**

Klass.-Nr. 352995

Maßstab 1:1 | Bl.-Nr. 1 | Bl.-Anz. 1 | Format A2

Urspr. - | Ers. f. MEDUSA "B" | Ers. d. -

PDM-Status: freigegeben

690706_Zugrohr geschw / Donnerstag, 22. Januar 2015 15:06:38

Vorlage: Ver. 4.3 / 23.03.2004

Schutzvermerk nach DIN ISO 16016 beachten!!!
Schutzvermerk nach DIN ISO 16016 beachten
© Alle Rechte bei AL-KO, auch für Schutzrechtsanmeldungen. Alle Verfügungsbefugnisse, wie Kopie- und Weitergaberechte, bei uns.
ausgegeben von: FENGLER 16.02.2021 07:51:15