Schutzvermerk nach DIN ISO 16016 beachten!!!
Schutzvermerk nach DIN ISO 16016 beachten
© Alle Rechte bei AL-KO, auch für Schutzrechtsanmeldungen. Alle Verfügungbefugnisse, wie Kopie- und Weitergaberechte, bei uns.
ausgegeben von: KELLERC 03.08.2021 11:23:35

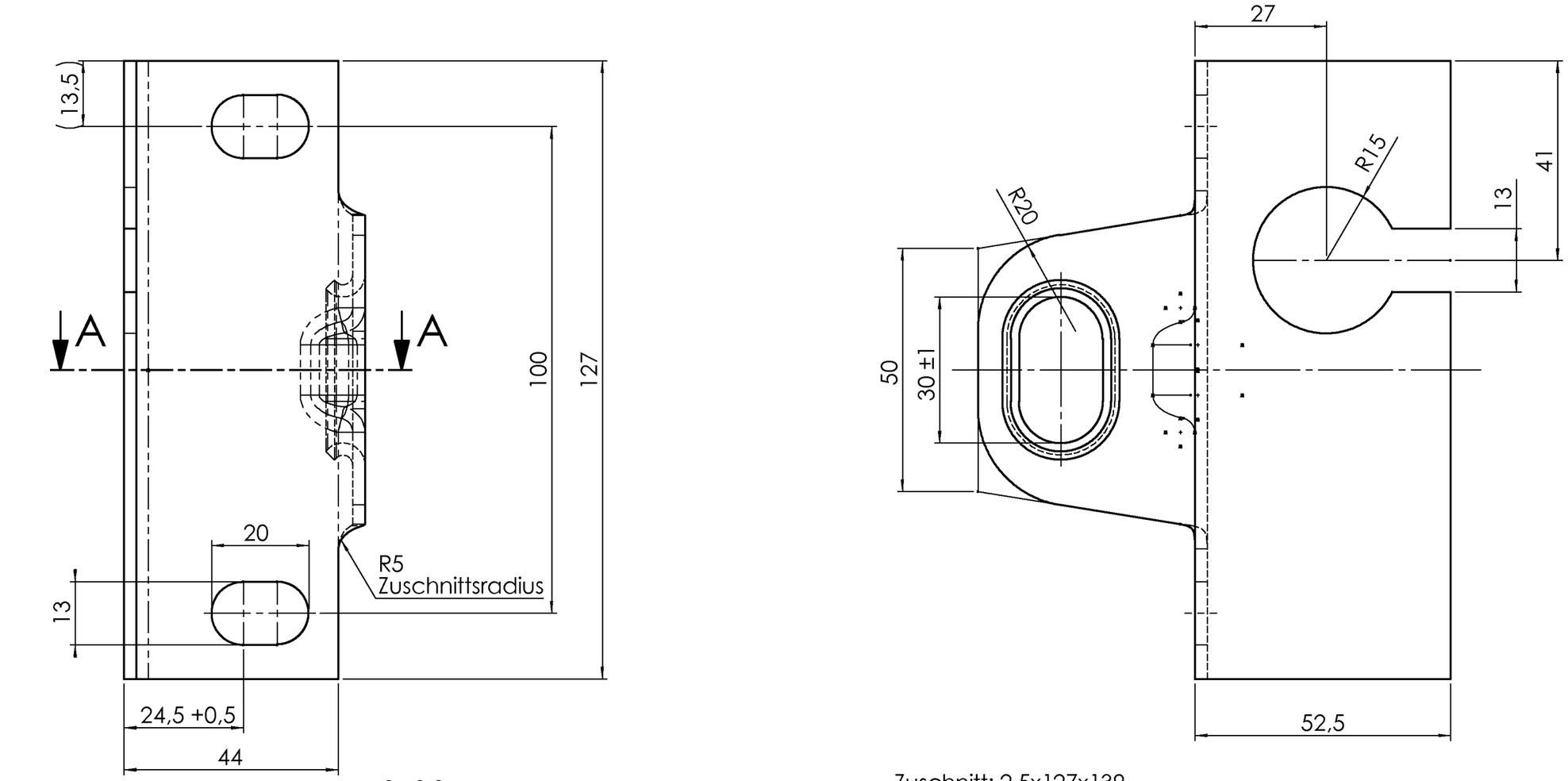

Zuschnitt: 2,5x127x139

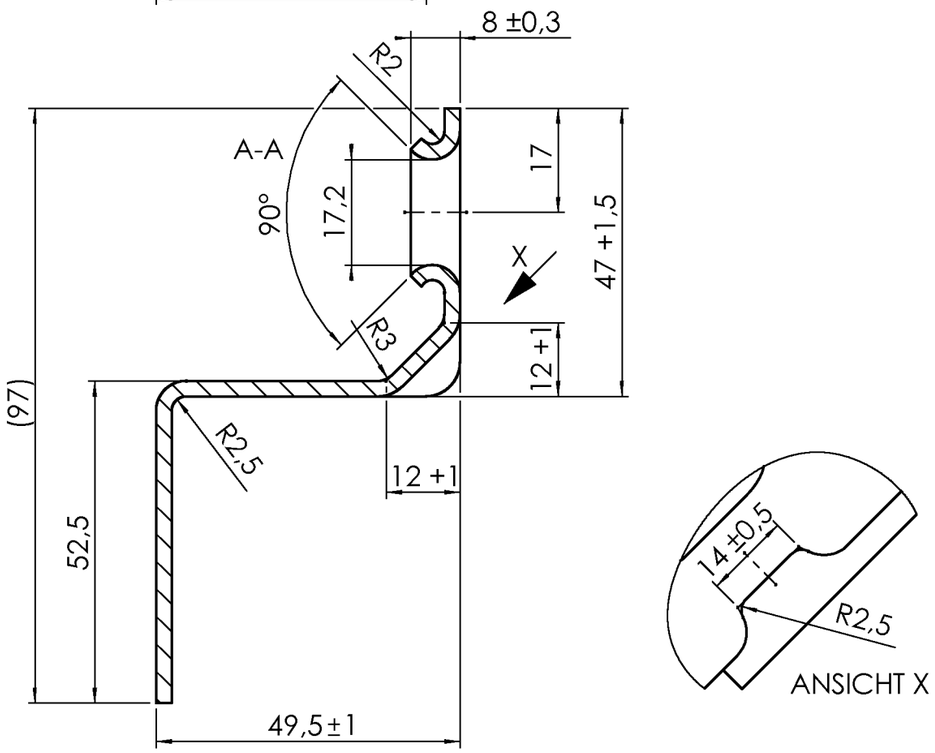

feuerverzinkt DIN EN ISO 1461-tZno

hot dip galvanized DIN EN ISO 1461-tZno

PDM-Status: F

freigegeben

Vers.	RevS	Änderungstext
01	F	Langloch 30x10 entfallen; Andrückung der Kanten entfallen;
00	E	Langloch 30x10 neu hinzu; frei von Zinkspitzen;

Oberfläche nach	Zul. Abweichung nach	Werkstoff	Norm	Halbzeug	Norm	Materialnr.
EN ISO 1302	DIN ISO 2768 M	S355MC (1.0978)	DIN EN 10149-2	BD. 284X2,5 GB	EN 10048	751477

Vers.	RevS	Änd.-Nr.	Datum	Name
01	F	15901	03.02.2010	WEH
00	E	11049	31.07.2001	WER.

Gewicht 0,430 KG | Bearb. Name: **WEH** | Datum: **14.08.2008**

Benennung **WINK ANSCHL-** | Projekt: -

Alois Kober GmbH
D-89359 Kötz

Materialnr. **2072410104** | Klass.-Nr. 425003

Maßstab 1:1 | Bl.-Nr. 1 | Bl.-Anz. 1 | Format A3

Urspr. - | Ers. f. MED. ZCHNG. VOM 22.06.92 | Ers. d. -

Vorlage Vers. 4.3 / 23.03.2004

2072410104_WINK ANSCHL-_1 / Freitag, 5. Februar 2010 08:21:09