Besondere Merkmale: / specific characteristic:
S = sicherheitsrelevant / *security relevant*
Z = zulassungsrelevant / *permission relevant*
F = funktionsrelevant / *functional relevant*

Produktionsfreigabe
production release
Datum: 29.03.2016
date:

Produkt unterliegt der Richtlinie 2000/53/EG Altfahrzeuge
Verbot und Deklarationspflicht von Stoffen entsprechend VDA 232-101

product is subject to directive 2000/53/EG scrapped cars
forbiddance and duty of declaration from substances according VDA 232-101

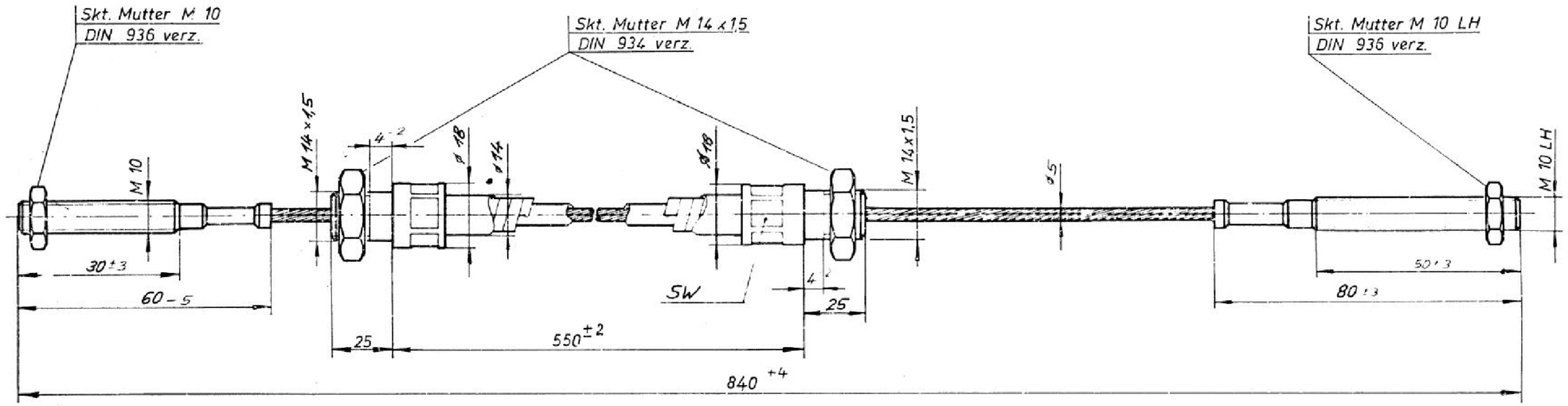

Prüflast / *test load*: 1000kg

Bowdenzug gefettet! / *Bowdencable greased!*

Endstücke verzinkt / *end fittings galvanized: acc. WN 9.840.22*

Alternativ dürfen alle Bauteile anstatt der Oberflächenbeschichtung aus 1.4301 oder 1.4305 gefertigt werden! / *Instead of the coating all components may be made out of 1.4301 or 1.4305!*

RevS *index*	Änderungstext *changing text*
-	-
-	-
-	-
-	-
-	-
-	-
-	-
b	1.4301 oder 1.4305 als Alternative zur Beschichtung hinzu

freigegeben

Werkstückkanten *edges*	zul. Abweichung *allowance*	Werkstoff / *material*	Halbzeug / *raw material*	Proj. Methode / *proj. methode*
DIN ISO 13715 -0.1	DIN ISO 2768 mK -	-	-	1 ISO 5456-2

	Datum/*date*	Name /*name*
Masse / *mass* -		
Bearb. *designed*	25.02.1981	Liegl
Gepr. *checked*	29.03.2016	Hollaus
Norm *standard*	-	-

Maßstab / *scale* -
Format / *format* A2
METRIC

Benennung / *title*
Bowdenzug
-

Blatt *sheet* 1
von *of* 1

AL-KO
AL-KO Kober GmbH
A-6277 Zellberg

Ident-Nr./ identify: 217.738
Klass.-Nr./ class number: 1 790 03

RevS *index*	Änd.-Nr. *section*	Datum *date*	Name *name*
b	-	29.03.2018	Holl

Ursprung *origin* -
Ersatz für *replaced for* 217.301
Ersetzt durch *replaced by* -

Schutzvermerk nach DIN ISO 16016 beachten!!!
respect protective note according DIN ISO 16016
ausgegeben von: KELLERC 03.08.2021 11:49:19
© Alle Rechte bei AL-KO, auch für Schutzrechtsanmeldungen.
© Alle Verfügungsbefugnisse, wie Kopie- und Weitergabebereicht bei uns.
© All rights with AL-KO, also for patent right registrations.
© All powers of disposition like copy and passing on rights with us.