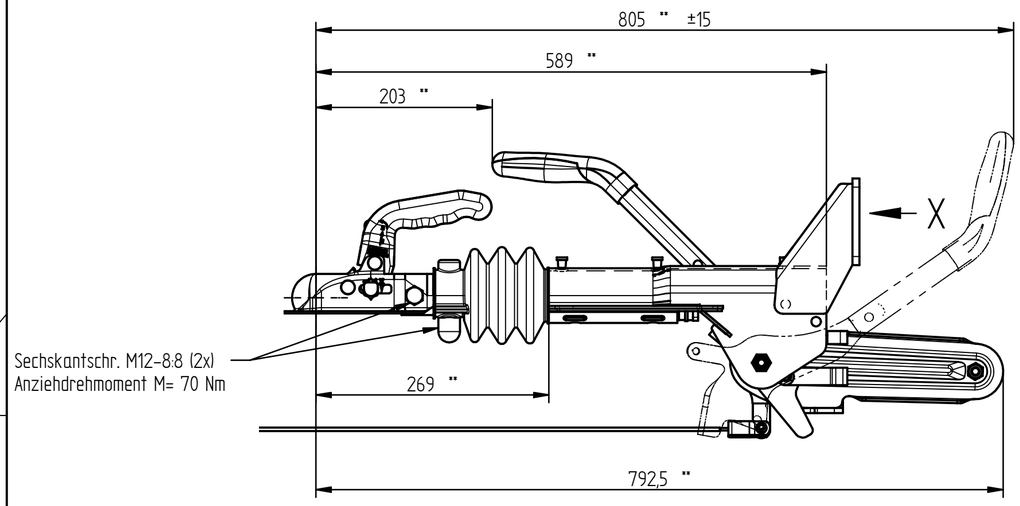

** = Maße bezogen auf Kugelkupplung KK14 B N3

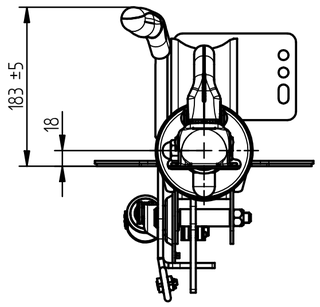

Allgemeine Hinweise zum Einbau der Auflaufeinrichtung

Darstellung kann abweichen.

(2)

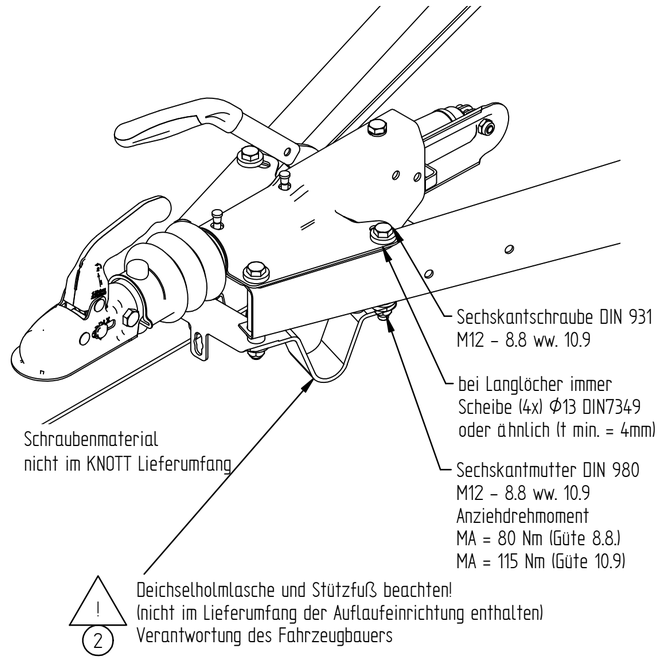

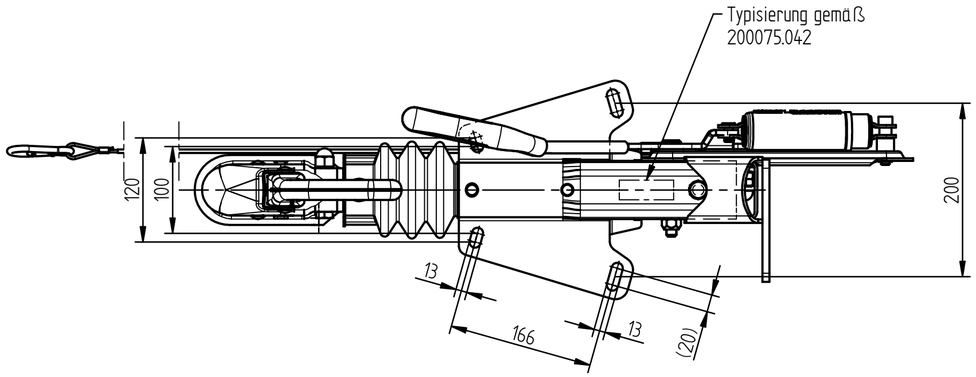

Montage der Auflaufeinrichtung auf die Zuggabel !

Auflaufeinrichtung von unten an den Zugholm montiert

Auflaufeinrichtung von oben auf den Zugholm montiert

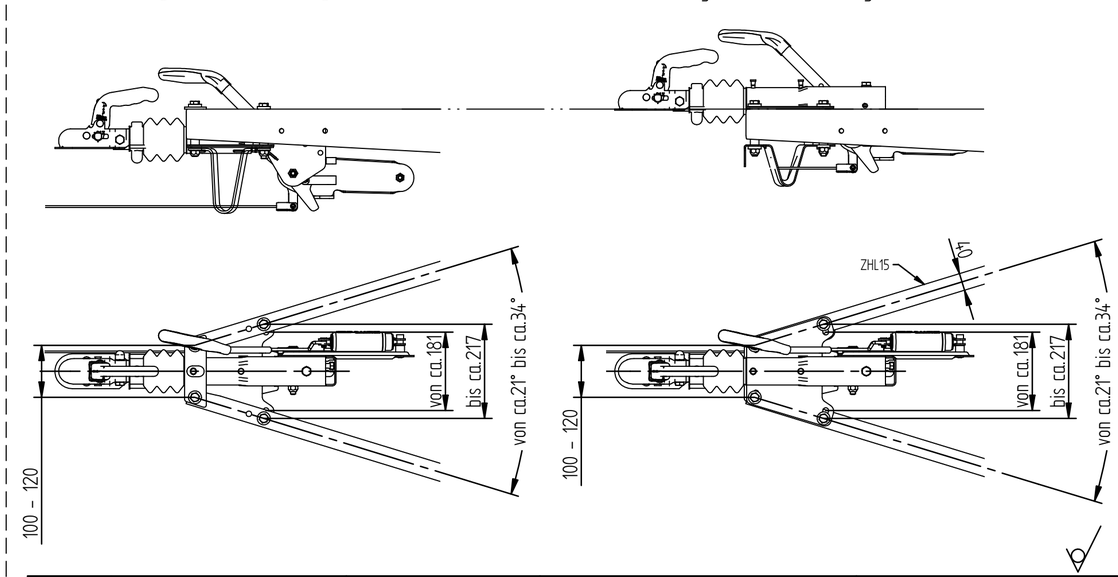

Ansicht "X"
1:2

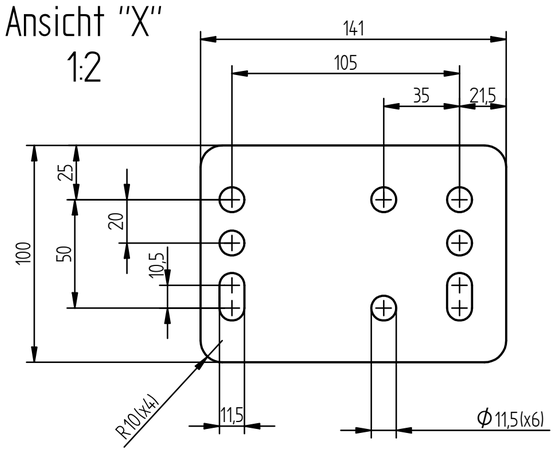

KNOTT Zugkugelkupplung
Typ : K20 Ausf. B N3
Art. Nr. : 88 0239 9X
Art. Nr. kpl. : 98 8478 93 01
EG-Gen. Zeichen: e1 00-0506 B50X

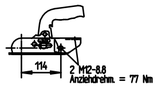

Zugöse (Ösenform DIN74054-40A)
Typ : 26 0086 09
Art. Nr. : 26 0087 93
Art. Nr. kpl. : 98 7616 93
EG-Gen. Zeichen: e1 00-0680 S

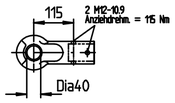

(1)	205800.002	750-1400 kg	DIN-Zugöse
	205800.001	750-1400 kg	KK14-B N3
	Artikel Nr.	zul. Masse des Anhängers	Zugöse / Zugkugelkupplung

Index. REF.	Aend. Nr. MODIFIC. No	Datum DATE	Name
–	–	–	–
–	–	–	–
–	–	–	–
–	–	–	–
–	–	–	–
–	–	–	–
–	–	–	–
1	17750	23.04.2010	HG. , Lurtz
2	18085	10.09.2010	Siuda

Aend.Nr. "00000" = geringfuegige Aenderung ohne technische Bedeutung
MODIFIC.NO. "00000" = MINOR MODIFICATION WITHOUT TECHNICAL BACKGROUND

CAD-Software: Solid-Edge
Waermebehandlung / HEAT TREATMENT
Oberflaechenbehandlung / FINISH
Gewicht / WEIGHT
Halbzeug / SEMIFINISHED PRODUCT
ISO-Methode: 2
Maßstab / SCALE: 1 : 5
Gezeichnet / DRAWN: Lurtz
Datum / DATE: 18.09.2009
Geprueft / CHECKED: Sj
Diese Maße werden bei der Abnahme besonders geprueft
THESE DIMENSIONS ARE USED TO BE ESPECIALLY CHECKED

Alle Rechte, wie Vervielfaeltigung oder Weitergabe an Dritte, vorbehalten, auch fuer Schutzrechtserteilung nach DIN 34
WE RESERVE ALL RIGHTS LIKE REPRODUKTION OR DISCLOSING TO A THIRD PARTY ALSO FOR GRANTING OF PATENTS ACCORDING DIN 34.

Rohteil Nr. / ROUGH-No.

Werkstoff / MATERIAL

Zchng.Nr. / DRAWING-No.: 205800

Artikel-Nr. / ART.No.: siehe Tabelle

Benennung / DESCRIPTION: KFL14-A GF
KFL14-A GF
m. Schweisskonsole

Blatt / SHEET Von / OF

Blattformat / SHEET SIZE: A2

KNOTT GROUP
BRAKE AND TRAILER TECHNOLOGY