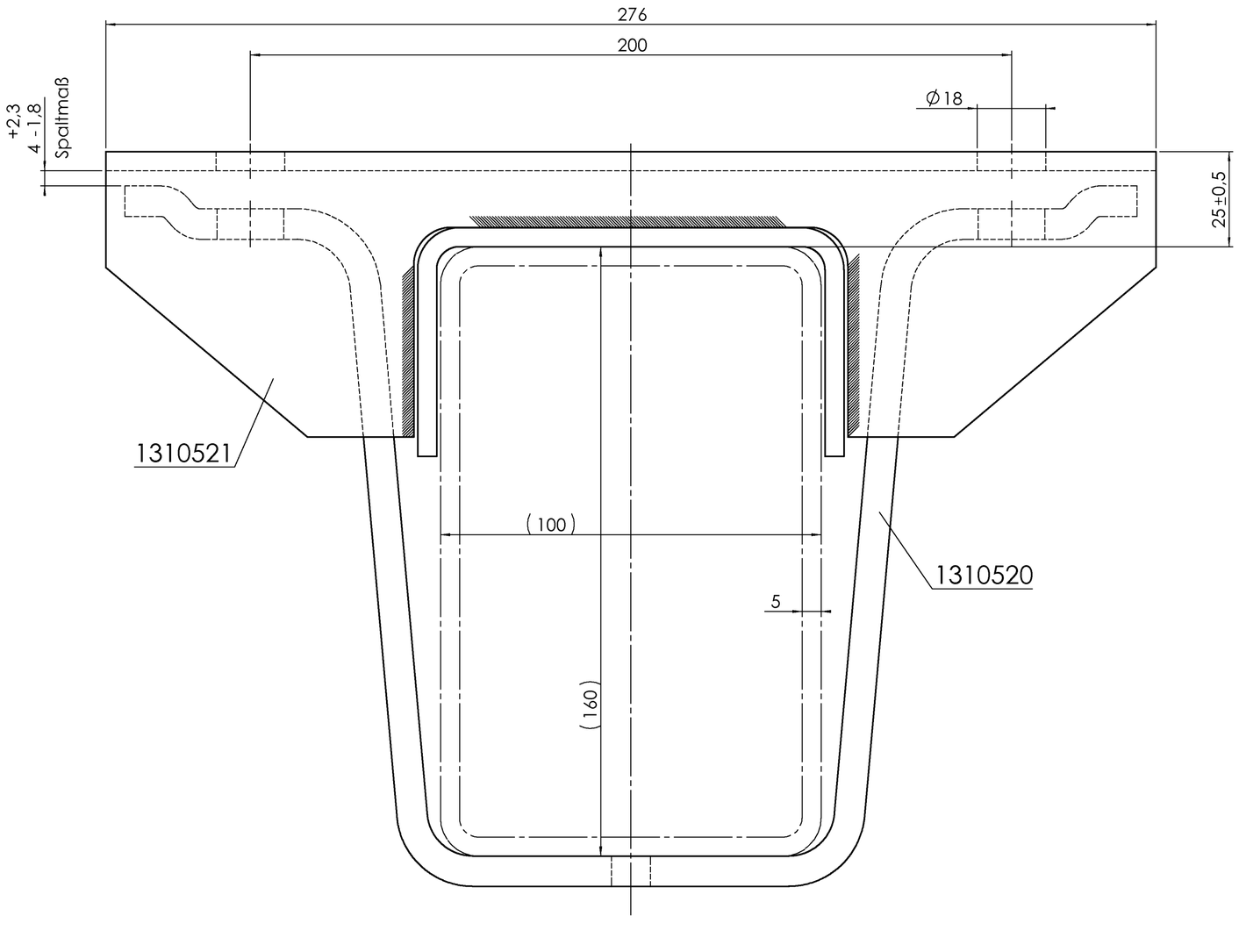

feuerverzinkt DIN EN ISO 1461-tZno
hot dip galvanized DIN EN ISO 1461-tZno

Finale Freigabe

PDM-Status: F

Vers.	RevS	Änderungstext
01	A	S10li angepasst - 1363152 war 1311388

Oberfläche nach	Zul. Abweichung nach	Werkstoff	Norm	Halbzeug	Norm	Materialnr.
EN ISO 1302	DIN ISO 2768 M	-	*	-	-	-

Vers.	RevS	Änd.-Nr.	Datum	Name
01	A	16214	25.08.2010	FINK

Gewicht - KG | Bearb. Name: **SAUTNER** | Datum: **22.01.2007**

Projekt: -

Benennung

AUFLAGEBOCK PR100X160M BUEGEL

-

ALKO
Alois Kober GmbH
D-89359 Kötz

Materialnr. **1211105** | Klass.-Nr. 190504

Maßstab 1:1 | Bl.-Nr. 1 | Bl.-Anz. 1 | Format A2

Urspr. - | Ers. f. MEDUSA ZNG. VOM 26.01.1999 | Ers. d. -

1211105_AUFLAGEBOCK PR100X160M BUEGEL FEUERVZ_1 / Mittwoch, 1. September 2010 10:54:25

Vectorworks 4.3.1 / 14.07.2005

Schutzvermerk nach DIN ISO 16016 beachten!!!
Schutzvermerk nach DIN ISO 16016 beachten
© Alle Rechte bei AL-KO, auch für Schutzrechtsanmeldungen. Alle Verfügungsbefugnisse, wie Kopie- und Weitergaberechte, bei uns.
ausgegeben von: FENGLER 03.03.2022 07:49:50