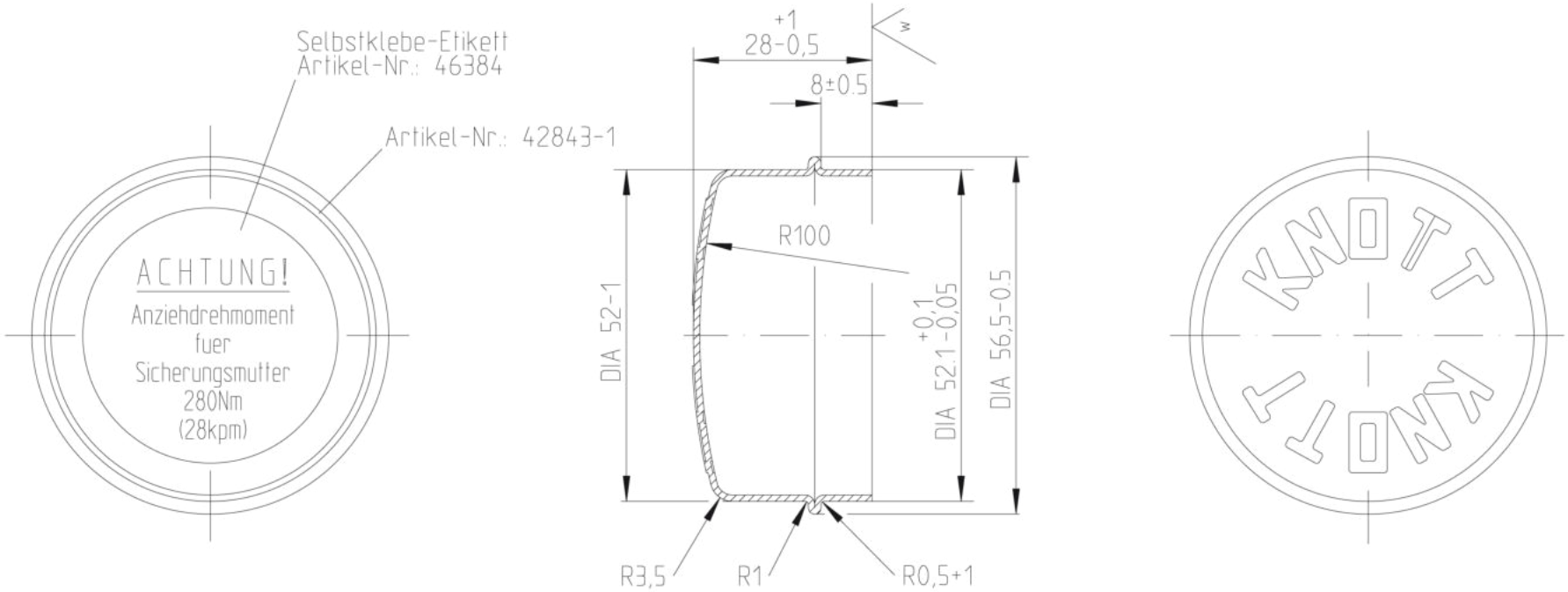

CAD - Zeichnung!
keine manuelle Aend. zul.

Index REF.	Aend. Nr. MODIFICATION-No.	Datum DATE	Name NAME	Passmass FIT DESIGN	Abmasse FIT TOL.

Oberflaechen-Symbole
SURFACE FINISH-SYMB.

Symbol	Rz (µm)
w	40-63
x	16-25
y feingedreht TURNED	5-10
y geschliffen GROUND	4-6
y gehont HONED	1-2

Waermebehandlung
HEAT TREATMENT

Gewicht WEIGHT: Roh ROUGH g; Fertig FINISHED g

ISO-Methode

Massstab SCALE: 1 : 1

DIN 6784 +0,3 -0,3

zul. Abweichung fuer Masse ohne Toleranzangabe n. DIN 7168-m-S
TOLERANCES UNLESS OTHERWISE SPECIFIED. AS PER DIN 7168-m-S

Diese Masse werden bei der Abnahme besonders geprueft
THESE DIMENSIONS ARE USED TO BE ESPECIALLY CHECKED

Alle Rechte, wie Vervielfaeltigung oder Weitergabe an Dritte, vorbehalten,
WE RESERVE ALL RIGHTS LIKE REPRODUKTION OR DISCLOSING TO A THIRD PARTY. ALSO FOR GRANTING OF PATENTS ACCORDING DIN 34.
auch fuer Schutzrechtserteilung nach DIN 34

Oberflaechenbehandlung/FINISH

Rohteil Nr.
ROUGH-No.

Halbzeug/SEMIFINISHED PRODUCT

Werkstoff
MATERIAL

Ersatz SUBSTIT.: fuer Zchng.Nr.; fuer Benennung; Datum/DATE

	Gezeichnet DRAWN	Geprueft CHECKED	Normgeprueft STAND. APP
Datum DATE	03.02.98	Lp	
Name	Loipl		

Zchng.Nr./DRAWING-No.: 47117

Artikel-Nr./ART.No.: 47117

KNOTT
Bremsen Achsen
KNOTT GMBH D 83125 Eggstaett

Benennung/DESCRIPTION: Kappe kpl.

Firmen-Logo: KNOTT

Blatt SHEET 1 von OF 1

Blattformat SHEET SIZE: A4