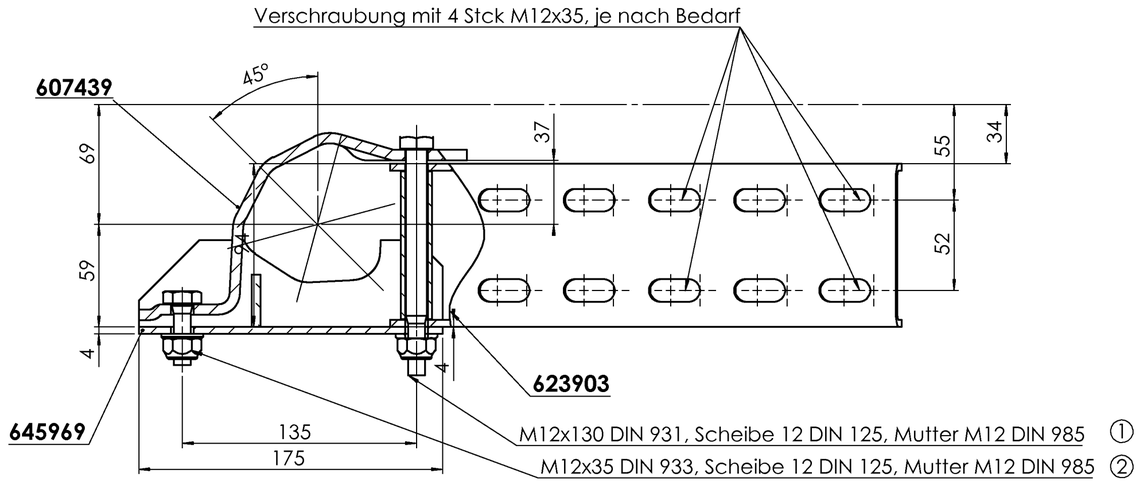

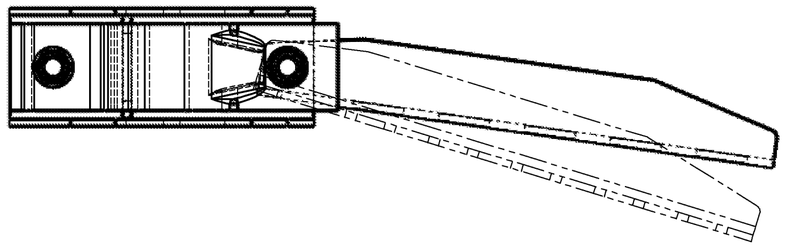

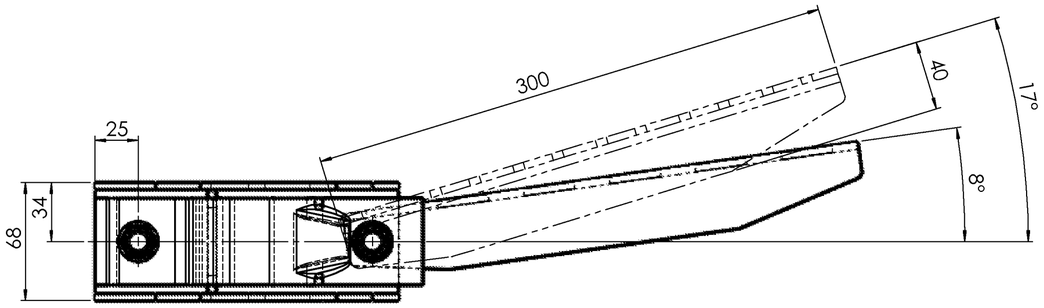

Euro-Compact Achse, Profil 80

Holmanschluss auf Achsrohr frei positionierbar;
Winkelverstellung im Bereich von 8° bis 17°;

Bestehend aus:

2x	Klemmschale unten geschw.	645969
2x	Klemmbügel, Pr. 80	607439
2x	Holmanschluss geschw.	623903
2x	Schraube M12 x 130	701330
2x	Schraube M12 x 35	701402
4x	Mutter M12	702750
4x	Scheibe A13	700140
1x	Montageanweisung	606852

Schraubenmaterial in Schraubentüte verpackt!

Lieferung unmontiert !

Schraubenfolge: ① — ②

Anzugsmoment: 8.8 = 86Nm

PDM-Status: F

Finale Freigabe

Vers.	RevS	Änderungstext
00		

Oberfläche nach	Zul. Abweichung nach	Werkstoff	Norm	Halbzeug	Norm	Materialnr.
EN ISO 1302	DIN ISO 2768 M	-	-	-	-	-

Vers.	RevS	Änd.-Nr.	Datum	Name	Gewicht KG	Bearb. Name: FRANK	Datum: 10.04.2012
00					Benennung	Projekt: -	

HOLMANSCHL PR 80-45GRAD K
SCHRAUBBAR

ALKO
Alois Kober GmbH
D-89359 Kötz

Materialnr. **249998** | Klass.-Nr. 190502
Maßstab 1:2.5 | Bl.-Nr. 1 | Bl.-Anz. 1 | Format A2

Urspr. | Ers. f. MEDUSA VOM 06.06.1997 | Ers. d.

249998 / Montag, 7. April 2014 10:47:36

Vorlage Vers. 4.3.1 / 14.07.2005

Schutzvermerk nach DIN ISO 16016 beachten!!!
Schutzvermerk nach DIN ISO 16016 beachten
© Alle Rechte bei AL-KO, auch für Schutzrechtsanmeldungen. Alle Verfügungbefugnisse, wie Kopie- und Weitergaberechte, bei uns.
ausgegeben von: FENGLER 07.07.2022 16:16:55