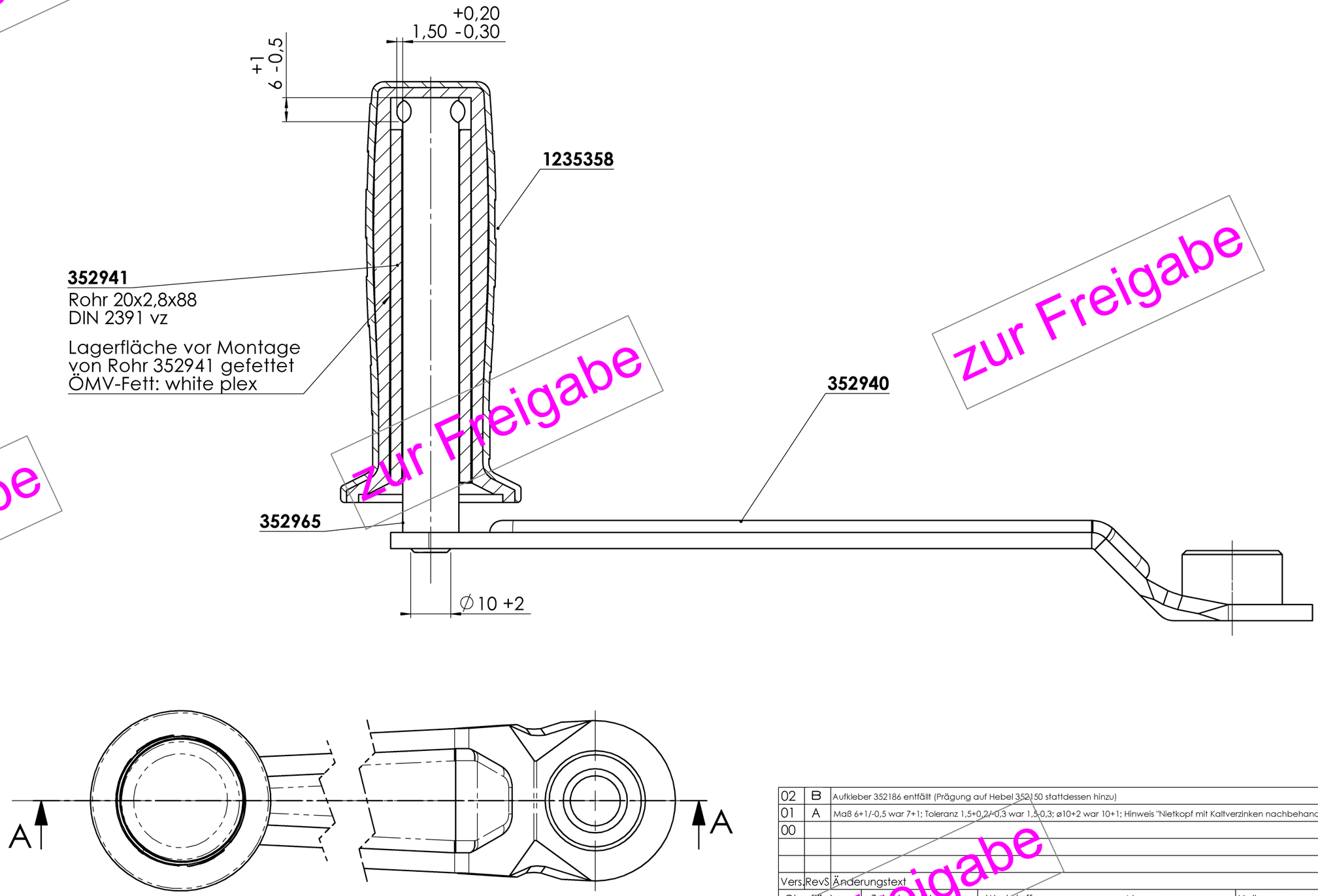

Vers.	RevS	Änderungstext
02	B	Aufkleber 352186 entfällt (Prägung auf Hebel 352150 stattdessen hinzu)
01	A	Maß 6+1/-0,5 war 7+1; Toleranz 1,5+0,2/-0,3 war 1,5-0,3; ø10+2 war 10+1; Hinweis "Nietkopf mit Kaltverzinken nachbehandelt" entfällt;
00		

PDM-Status: FR

Oberfläche nach DIN 1302	Zul. Abweichung nach DIN ISO 2768 M	Werkstoff	Norm	Halbzeug	Norm	Materialnr.

Vers.	RevS	Änd.-Nr.	Datum	Name
02	B	100511	28.07.2022	SPIEGLERH
01	A	18031	06.08.2014	MÜLLERT
00				

Gewicht: KG | Bearb. Name: **MÜLLER** | Datum: **30.07.2013**

Projekt: *

Benennung: **KURBEL KPL 351**

ALKO
Alois Kober GmbH
D-89359 Kötz

Materialnr.: **352931**

Klass.-Nr.: 260280

Maßstab 1:1 | Bl.-Nr. 1 | Bl.-Anz. 1 | Format A3

Urspr. | Ers. f. | Ers. d.

Vorlage Vers. 4.3 / 23.03.2004

352931 / Donnerstag, 28. Juli 2022 13:53:54

Schutzvermerk nach DIN ISO 16016 beachten!!!
Schutzvermerk nach DIN ISO 16016 beachten
© Alle Rechte bei AL-KO, auch für Schutzrechtsanmeldungen. Alle Verfügungsbefugnisse, wie Kopie- und Weitergaberechte, bei uns.
ausgegeben von: FENGLER 24.08.2022 08:19:29
zur Freigabe