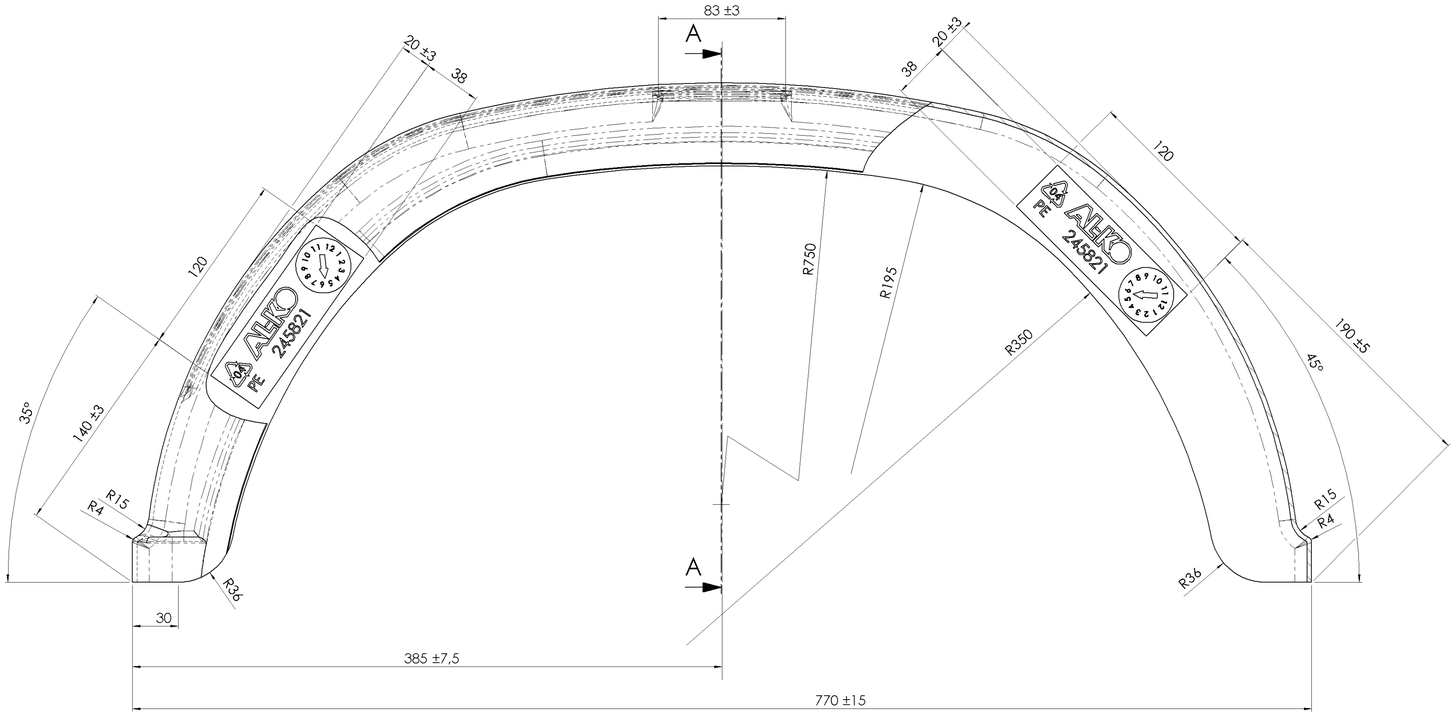

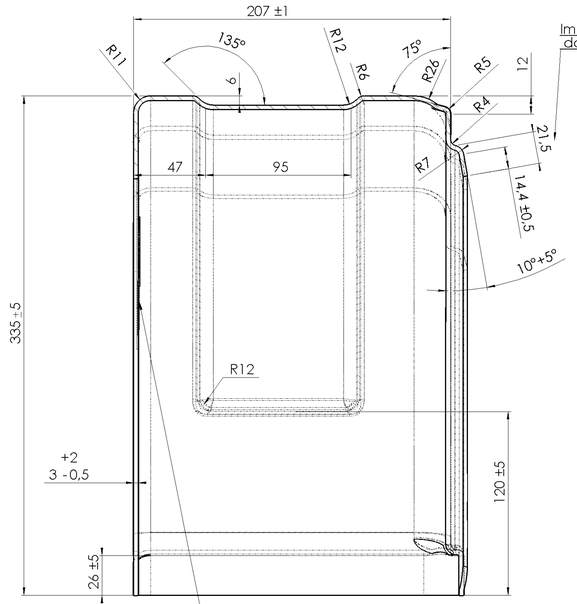

Im Randbereich von 21,5 mm Breite darf die Wanddicke min. 2 mm sein !

SCHNITTDARSTELLUNG A-A

Daten innen erhaben angebracht:

Datumsuhr (Monat/Jahr)

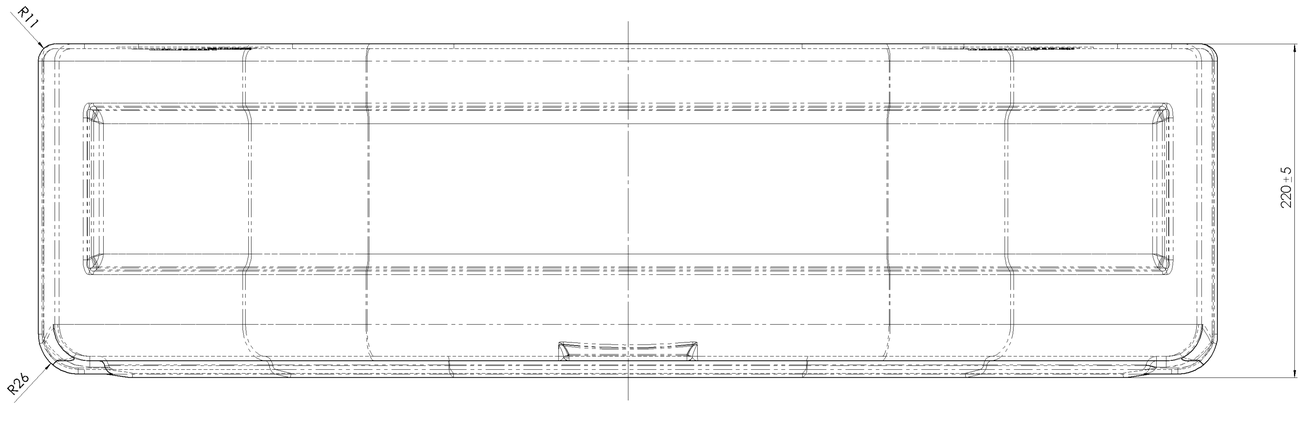

Bestätigte UV- Beständigkeit nur bei schwarzem Grundmaterial !

Farbe: Schwarz

Alle nicht bemaßten Radien R=4

Wichtige Konstrukionshinweise

1. Formtrennung: Nach Zeichnungsangabe oder nach Vereinbarung
2. Entformungsrichtung: Nach Zeichnungsangabe oder nach Vereinbarung
3. Auswerfer: Ausführung und Position nach Vereinbarung
4. Unbemaßte Wanddicke:
5. Unbemaßte Formschräge:
6. Unbemaßte Radien:
7. Rippen: Dicke
   - [ ] zuzüglich Formschräge
   - [ ] abzüglich Formschräge

   Übergänge verrundet mit R
8. zulässige Abweichung nach DIN 16901
9. Oberflächen: Außenflächen:
   - [ ] glänzend, Rauhigkeitsgrad nach DIN 1302
   - [ ] strichpoliert, matt, Rauhigkeitsgrad N6 nach DIN 1302
   - [ ] Erodierstruktur Nr. nach VDI 3400
   - [ ] sandgestrahlt

   Innenflächen:
   - [ ] Rauhigkeitsgrad max. nach DIN 1302

   Rippen u. Dome:
   - [ ] poliert für optimale Entformung
10. Kennzeichnung mit
    a) Ident-.Nr.:
    - [ ] ohne
    - [ ] mit
    - [ ] auswechselbar

    einstellbarem Zeiger für weitere Identnr.

    b) Material: > ___ <

    c) Abspritzdatum mit Monat und Jahr mit
    - [ ] 2 Zeigeruhren Ø
    - [ ] Tabelle (für Körnerkennzeichnung)

    Position: Nach Zeichnungsangabe oder nach Vereinbarung
    Schrift: DIN 1451 – 1B (Mittelschrift)
    mm [X] erhaben [ ] vertieft
11. Farbe: Nach AL-KO Farbcode G900 (Erstmuster)
12. Versatz bei Formtrennung/Wechseleinsatz max.:
13. Werkzeugausführung mit
    - [ ] Wechseleinsatz
    - [ ] Schieber
14. Zeichnung
    - [ ] 2D
    - [X] Ableitung von 3D-Modell in [X] Solid [ ] Surface
15. Anguß: Nach Zeichnungsangabe oder nach Vereinbarung

Werkstoffangabe für Kunststoffe

Werkstoff: PE		Glasfaseranteil %
Eigenschaft:	X	hochschlagfest
	X	kälteschlagzäh
	X	wärmebeständig
	X	UV-beständig
	X	frei von Cadmium, Blei und AZ0
Handelsname:		
Typ:		
Handelsname:		
Typ:		
Qualitätsstufe:		NT nicht typgerecht
	X	MG: Malgut Regenerat
		Ia: Typware

Konditionierung:

Wichtiger Hinweis für den Lieferanten:
Ein anderer als auf der Zeichnung vorgeschriebener Werkstoff darf nicht verwendet werden. Schäden, die durch die Verwendung eines anderen Werkstoffes und Nichtbeachtung der Verarbeitungshinweise des Rohstoffherstellers bzw. durch Nichteinhaltung der Zeichnungsmaße entstehen, gehen zu Lasten des Lieferanten. Die Verwendung eines anderen Kunststoffes darf nur mit Zustimmung der Konstruktionsabteilung und erst nach erfolgter Zeichnungsänderung durchgeführt werden.
Beschaffenheit der Teile:
Die Fertigteile müssen an der Oberfläche und im Inneren frei von Fehlstellen und Fertigungsfehlern wie Fließlinien, Rissen, Lunker und dergleichen sein.
Einfallstellen im Bereich des Ansatzes von Rippen und Verstefungen sind nur dann zulässig, wenn sie weder die Funktion noch das Aussehen und die Montierbarkeit beeinträchtigen.
Sie dürfen nach Lagerhaltung und Gebrauch keine für nicht antistatisch eingestellte Kunststoffe charakteristischen Verstaubungseffekte zeigen!

Finale Freigabe

Vers.	RevS	Änderungstext
00	E	Zeichnung an Teil angepasst; auf Solid Works übernommen;

PDM-Status: F

Oberfläche nach EN ISO 1302	Zul. Abweichung nach DIN ISO 2768 m	Werkstoff	Norm	Halbzeug	Norm	Ident.-Nr.

Vers.	RevS	Änd.-Nr.	Datum	Name	Gewicht	KG	Bearb.: D. LEHNER	Datum: 21.04.2004
00	E	12979	27.05.2004	Kalischko	Benennung		Projekt: -	

KOTFLÜGEL E2275
EINACHSER E 2275

ALKO
Alois Kober GmbH
D-89359 Kötz

Ident.-Nr. **245821**
Klass.-Nr. 190010
Maßstab 1:2 | Bl.-Nr. 1 | Bl.-Anz. 1 | Format A1

Urspr. | Ers. f. ZCHNG. VOM 14.10.94 | Ers. d.

Schutzvermerk nach DIN ISO 16016 beachten!!!
Schutzvermerk nach DIN ISO 16016 beachten
Rechtsmeldungen, Alle Verfügungsbefugnisse, wie Kopie- und Weitergaberechte, bei uns.
ausgegeben von: FENGLER 07.09.2022 10:54:37

245821_KOTFLÜGEL E2275 / Desktop, 9. Januar 2007 13:43:23
Vorlage Vers.4.3 / 14.07.2005