Nr. no.	St. p.	Ident-Nr. identify	Bezeichnung Deutsch title german	Bezeichnung Englisch title english
01	1	1.235.219	Nippel	nipple
02	1	1.235.217	Schlauchfassung	hose socket
03	1	754.635	Seil	rope
04	1	754.636	Innenrohr	inner tube
05	1	1.235.070	Hülle	conduit
06	1	1.235.216	Schlauchfassung	hose socket
07	1	1.235.363	Mutter M14x1,5	nut M14x1.5
08	1	390.172	Tülle	grommet
09	1	1.235.218	Gewindebolzen	thread bolt
10	1	800.058	Fett	grease
11	1	754.642	Farbband gelb	ribbon yellow
12				

Besondere Merkmale: / specific characteristic:
S = sicherheitsrelevant / *security relevant*
Z = zulassungsrelevant / *permission relevant*
F = funktionsrelevant / *functional relevant*

Produktionsfreigabe
production release
Datum: *date:* 04.09.2012

Produkt unterliegt der Richtlinie 2000/53/EG Altfahrzeuge
Verbot und Deklarationspflicht von Stoffen entsprechend VDA 232-101
product is subject to directive 2000/53/EG scrapped cars
forbiddance and duty of declaration from substances according VDA 232-101

1	0	0	Anzahl der besonderen Merkmale auf der Zeichnung (nach Kategorie) *number of specific characteristics on the drawing (by Category)*			
S *Nr.*	**Z** *Nr.*	**F** *Nr.*	**Merkmal** *characteristic*	**Anforderungen an die Umsetzung** *requirements for implementation*	**Zone** *area*	**Blatt** *sheet*
S01			Prüflast / test force ≥10.000N	100% Prüfung 100/ testing	D2	01

Schnitt A-A

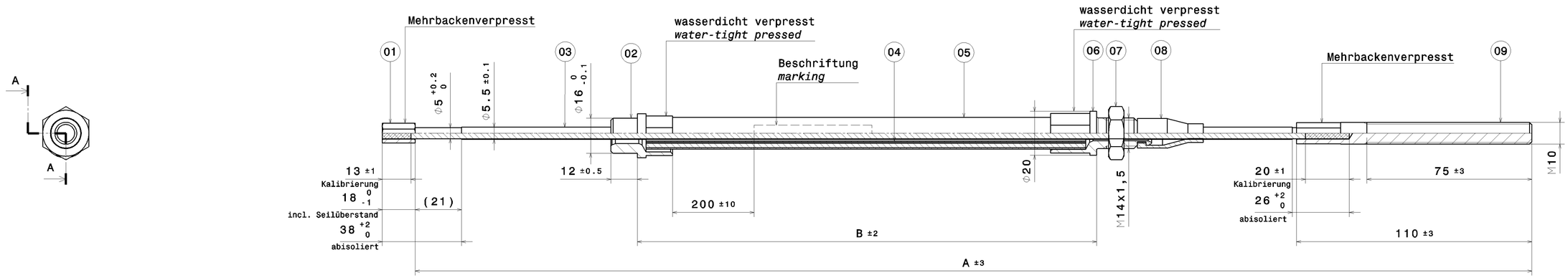

Ziffernfolge verdreht (Bsp.: 2010=01)
digits twisted (e.g.: 2010=01)

Woche der Fertigung *week of manufacturing*
Jahr der Fertigung *year of manufacturing*
Hersteller *supplier*
Teilenummer *part number*
Hüllenlänge (Maß "B") *length conduit (dimension "B")*
Hersteller Code *supplier code*
Schriftstempel PLL *mark PLL*
EG-Prüf-Nummer *EG test number*

XX XX AL-KO 27819604 HL 523 033 PROFI LONG LIFE
EG-PRUF-NR.361-054-92/361-060-86/361-056-86/36105786/36105306

Kennzeichnung nach WN 9.880.04
identification acc. WN 9.880.04

Schrift Arial 4,0
font Arial 4,0

(11) *Kennzeichnung gelb 754.642*
(11) *marking yellow 754.642*

Prüflast der Seilendstücke ≥ 10.000N / 100%-Prüfung |S01

Mindestbruchlast der Seilendstücke ≥13.000N
Abzugskraft der Hüllenendstücke ≥250N

Oberflächenvorschriften gelten nicht für Pressstellen

(10) Bowdenzug mit MOLYKOTE 33 light gefettet

100% test load for cable end fittings ≥ 10.000N |S01

breaking load of the cable end fittings ≥13000N
pull-off force for the hose sockets ≥250N

crimped areas are excluded from the corrosion test

(10) rope greased with MOLYKOTE 33 light

Material-Nr. *material no.*	RevS *index*	Änd.-Nr. *section*	Datum *date*	Name *name*	Änderungstext *changing text*
-	-	-	-	-	-
-	-	-	-	-	-
-	-	-	-	-	-
-	-	-	-	-	-
-	-	-	-	-	-
-	-	-	-	-	-
Position 01 bis 06	Tab	-	07.01.2013	Holl	Maß B an neue Bemaßung angepasst
Position 01 bis 11	Tab	-	04.09.2012	Holl	Auf Profi Long Life umgestellt

Pos. *no.*	Material-Nr. *material-no.*	RevS	A	B	Zuschnittlänge Seil *wire lenght*	Zuschnittlänge Hülle *conduit lenght*	Zuschnittlänge Innenrohr *inner tube lenght*	Gewicht *weight*	Bemerkungen *remark*	Datum *date*	Name *name*	TAB
13												
12												
11	224610	a	3040	2780	2972	2772	2772			04.09.2012	Hollaus	$.
10	224601	b	2620	2360	2552	2352	2352			04.09.2012	Hollaus	$.
09	224609	a	2020	1760	1952	1752	1752			04.09.2012	Hollaus	$.
08	366165	a	1900	1640	1832	1632	1632			04.09.2012	Hollaus	$.
07	366177	a	1720	1460	1652	1452	1452			04.09.2012	Hollaus	$.
06	2781960405	d	1600	1303	1532	1295	1295			04.09.2012	Hollaus	$.
05	2781960404	c	1420	1123	1352	1115	1115			04.09.2012	Hollaus	$.
04	2781960403	d	1300	1003	1232	995	995			04.09.2012	Hollaus	$.
03	2781960402	c	1180	883	1112	875	875			04.09.2012	Hollaus	$.
02	2781960401	d	1060	763	992	755	755			04.09.2012	Hollaus	$.
01	27819604	d	820	523	752	515	515			04.09.2012	Hollaus	$.

RevS *index*	Änd.-Nr. *section*	Datum *date*	Name *name*	Änderungstext *changing text*
-	-	-	-	-
-	-	-	-	-
-	-	-	-	-
-	-	-	-	-
-	-	-	-	-
-	-	-	-	-
-	-	-	-	-
a	-	07.01.2013	Holl	Bemaßung Maß B geändert / Mutter 1.235.363 war 701.459

Finale Freigabe

Werkstückkanten *edges* DIN ISO 13715 -0.1	zul. Abweichung *allowance* DIN ISO 2768 mK -	Werkstoff / *material* siehe Zng.	Halbzeug / *raw material* siehe Zng.
		Masse / *mass* -	Maßstab / *scale* 1 : 1
		Bearb. *designed* Datum/*date* 04.09.2012 Name /*name* Hollaus	Benennung / *title* Bowdenzug
		Gepr. *checked* 04.09.2012 Kainzner	-
		Norm *standard* - -	

Proj. Methode / *proj. methode* 1 ISO 5456-2
Format / *format* A1 METRIC
Blatt *sheet* 1 von *of* 1

AL-KO
AL-KO Kober GmbH
A-6277 Zellberg

Ident-Nr./ identify K117903108
Klass.-Nr./ class number 17903108

Ursprung *origin* - Ersatz für *replaced for* - Ersetzt durch *replaced by* -

Schutzvermerk nach DIN ISO 16016 beachten!!!
Respect protective note according DIN ISO 16016
Alle Rechte bei AL-KO, auch für Schutzrechtsanmeldungen.
Alle Verfügungsbefugnisse, wie Kopie- und Weitergabebereicht bei uns.
© All rights with AL-KO, also for patent right registrations.
© All powers of disposition like copy and passing on rights with us.