WERKNORM

Sachmerkmal-Tabelle: T90011

!Schutzvermerk nach DIN ISO 16016 beachten!

AL-KO KOBER GmbH
D-89359 Kötz

Benennung	Klass.-Nr.	Feingliederung:	Bearb.: Ko. J.	Blatt	Format	WN-Katalog	Register
BREMSTROMMEL GEBOHRT	T90011	EAS Radbremstyp 1637	Datum:11.1992	1	A4	4.2 Gruppe 1 Achse	

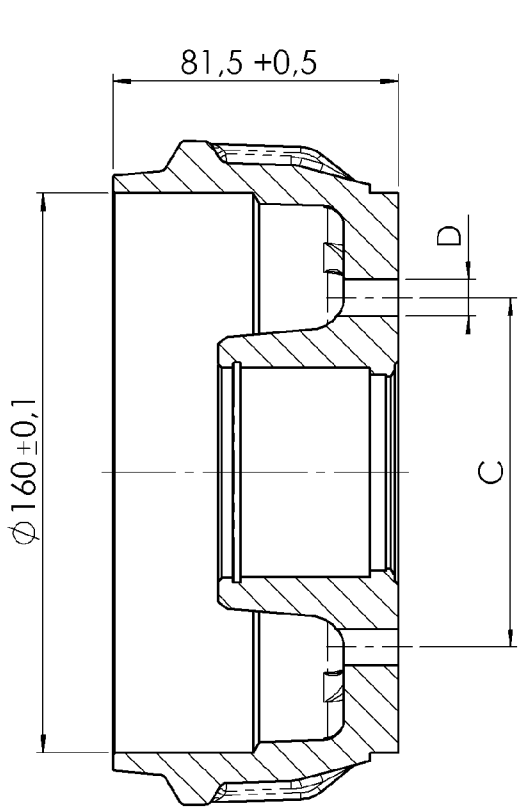

A-A

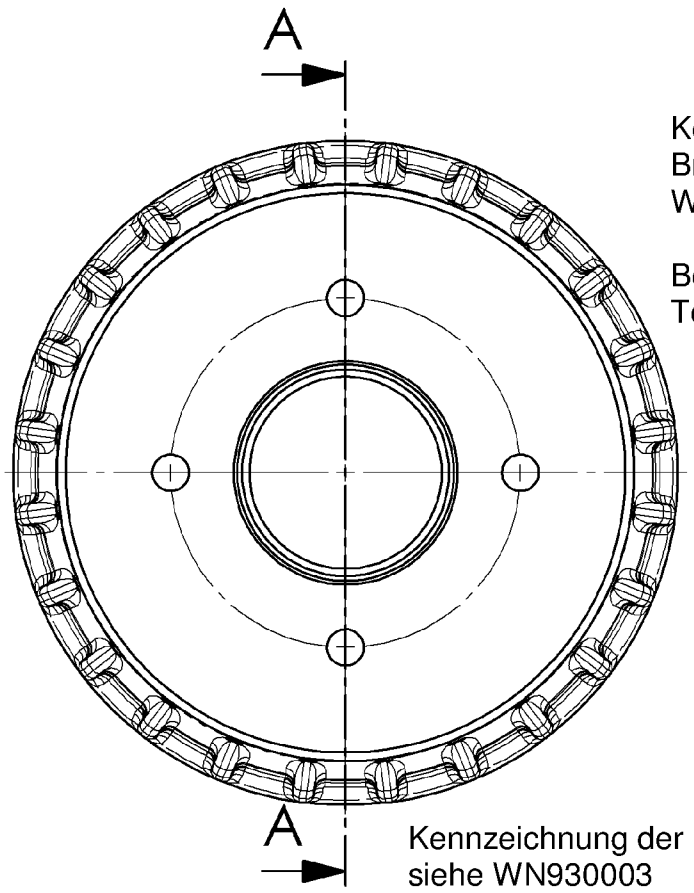

Kennzeichnung der Radanschlüsse bei Bremstrommeln und Naben siehe WN930003

Bohrung Kern Ø nach DIN 13
Toleranz f. Lochkreis Ø nach WN985001

Kennzeichnung der Radanschlüsse bei Bremstrommeln und Naben siehe WN930003
Toleranzangaben bei Radanschluß siehe WN985001
Korrosionsschutz einsprühen:
„Konservierung von nicht beschichteten Flächen (inkl. Lagersitz, Bremsfläche, Gewinde) nach Werknorm 9_840_03“
„corrosion protect of non-painted areas (incl. bearing seat, brake area, threads) according to Works Standard 9_840_03”

Materialnummer	Rev	Ä-NR-	Änderungstext	Datum	Name
/	/	19184	Korro LZ 100 wird in WN 9.840.03 integriert	15.07.16	Scherer

Kenn-Buch-stabe / Benen-nung	Brmstrom gebohrt	RevS	FIG	A	B	C	D	E	F	G	H	I	K	L
				Bremstrom. gedreht	Bremstrom. Rohling	Rad-Anschluß	Gewinde	Rad-bolzen-ø			Bemerkung	Datum	Name	Tab
Einheit POS	Material-Nr.			Material-Nr.	Material-Nr.	mm x Anzahl	mm x mm	Bezeichung						
01	583054			581312	606260	98 x 4	M12 x 1,5	/				03.07.92	Stach	$
02	581744			581312	606260	100 x 4	M12 x 1,5	/				29.12.97	Stach	$
03	582963			581312	606260	112 x 5	M12 x 1,5	/				02.03.92	Böller	$
04	584732			581312	606260	101,6 x 4	M10 x 1,5	/				28.01.93	Green	$

Schutzvermerk nach DIN ISO 16016 beachten!!!

ausgegeben von: FENGLER 22.02.2021 10:26:37

freigegeben