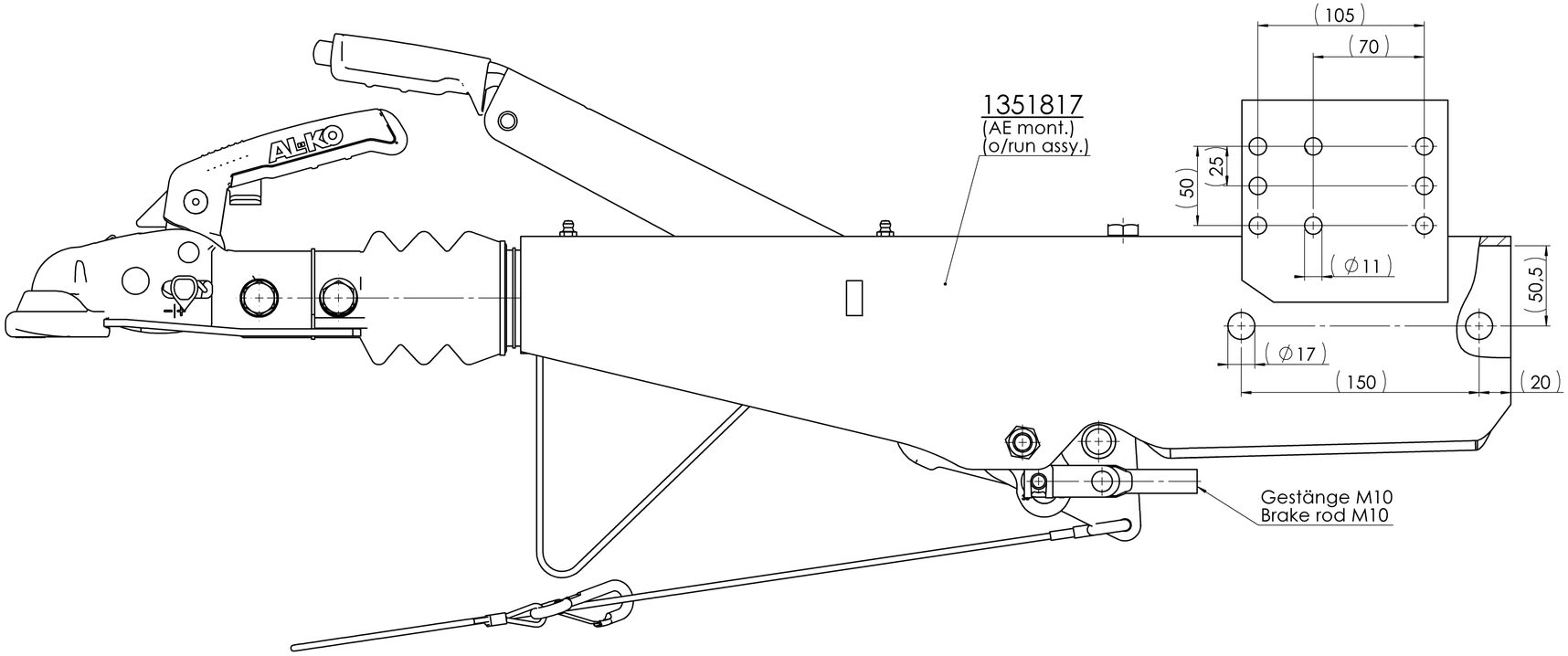

Techn. Daten:
techn. datas:

Auflaufeinrichtung
AL-KO 251 S Ausf. A
GA 1500-2600 kg
ECE Pr.-Nr. 361-0044-97

Zugeinrichtung
Typ 251K Ausf. B
E1 55R-01 0268

Zugkugelkupplung
AK270
E1 55R-01 2669

iHo = 90/27 = 3,33

iHo Umbaumöglichkeit
siehe Anweisung Nr. 584338
iHo for ratio-change see manual Nr. 584338

Ersatzliste
spare parts list

811186

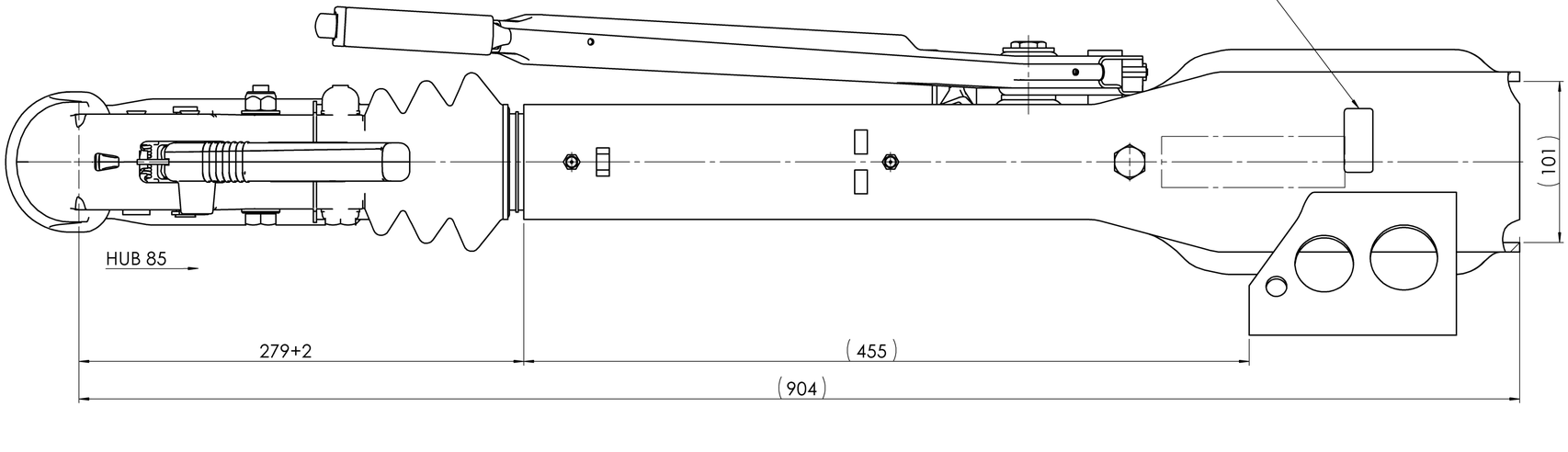

Teile lose: Bedienungsanleitung 580460
Bedienungsanleitung 694076
enclosed: instr. manual 580460
instr. manual 694076

Gehäuse feuerverzinkt
housing hot dip galvanized

Kleinteile galv. verzinkt
other parts zinc plated

PDM-Status: F

freigegeben

Vers.	RevS	Änderungstext
00		

Oberfläche nach	Zul. Abweichung nach	Werkstoff	Norm	Halbzeug	Norm	Materialnr.
EN ISO 1302	DIN ISO 2768 M	-	*	-	-	-

Vers.	RevS	Änd.-Nr.	Datum	Name	Gewicht	KG	Bearb. Name: GRUNSER	Datum: 26.08.2014
00								

Projekt: -

Benennung
AE KPL VKT100 251S AK270 GASF
O/RUN SQUARE 100 251S

AL-KO Kober GmbH
I-39030 Vintl

Materialnr. **1251908**
Klass.-Nr. 157217
Maßstab 1:2.5 | Bl.-Nr. 1 | Bl.-Anz. 1 | Format A2

Urspr. | Ers. f. 247687 | Ers. d.

Vorlage Vers. 4.3 / 23.03.2004

1251908 / Freitag, 12. Januar 2018 15:39:09

Schutzvermerk nach DIN ISO 16016 beachten!!!
ausgegeben von: FENGLER 20.07.2021 12:58:38
Schutzvermerk nach DIN ISO 16016 beachten
© Alle Rechte bei AL-KO, auch für Schutzrechtsanmeldungen. Alle Verfügungsbefugnisse, wie Kopie- und Weitergaberechte, bei uns.