Schutzvermerk nach DIN ISO 16016 beachten!!!

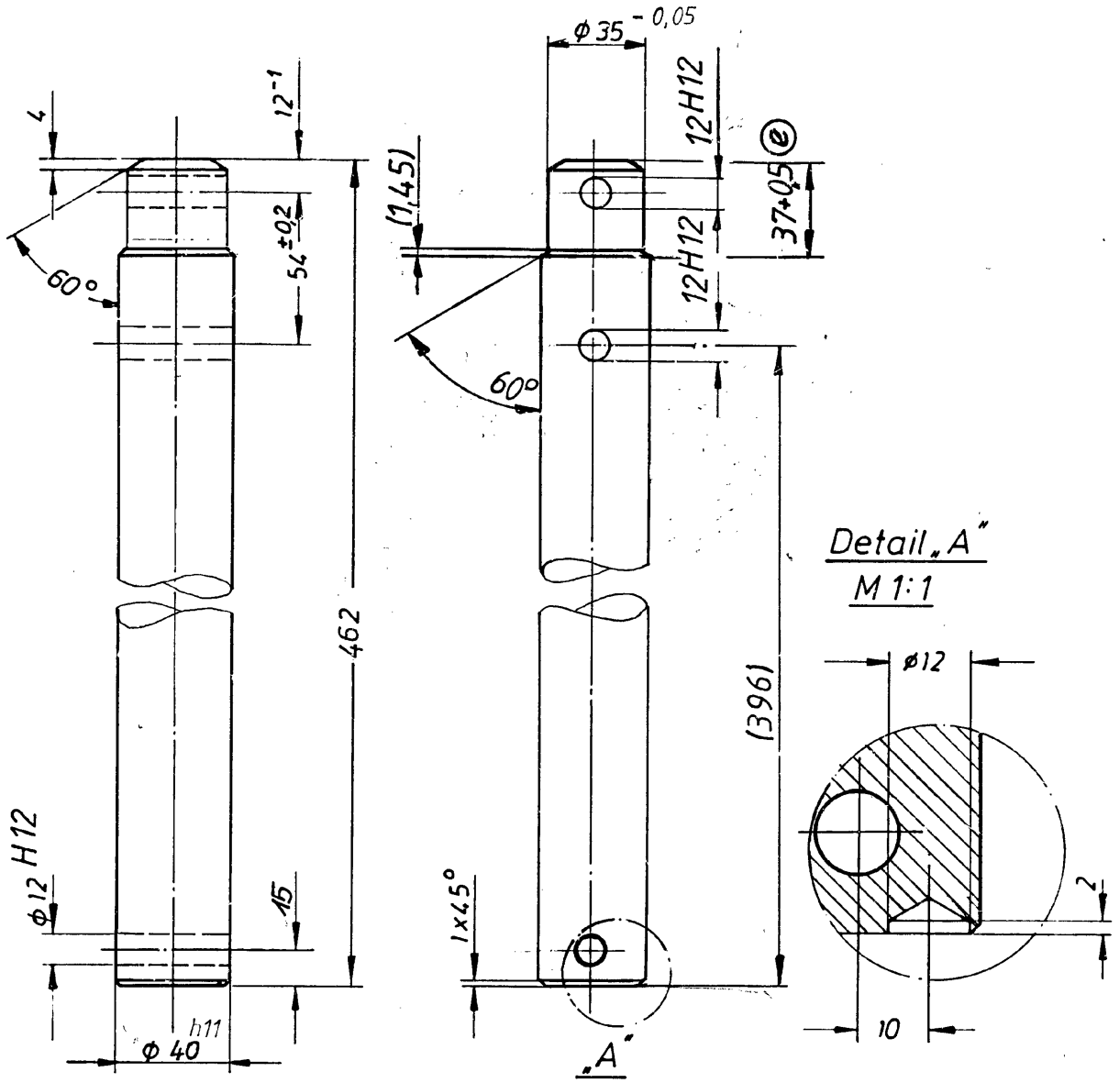

Nr.	Änderung	Tag	Name	Geprüft
e	Maß 37+0,5 war (37) ; Maß 29±0,5 entfällt;	02.12.91	Schn.	
d	Maß ø12 H12 war ø 12,5 ./	17.03.89	Schn.	
c	Toleranzen eingetragen: ø35 - 0,05 w. ø35; ø40 h11 w. ø40; (Änd.-Nr. 1935)	30.01.87	Man.	
b	Mat.-Nr. 751 458 ist neu			
a	Maß 396 und 37 neu dazu	15.6.84	Ra.	

Wenn kein Abmaß angegeben, gilt

Oberflächengüte:
~ glatt ▽ geschruppt
▽▽ geschlichtet ▽▽▽ feingeschlichtet

Freimaßtoleranzen nach DIN 7168
○ fein ○ mittel ○ grob

Werkstoff: St 52-3 DIN 668

Halbzeug: ø40 / 751 458

Für diese Zeichnung wird jeglicher Rechtsschutz in Anspruch genommen. Sie darf unerlaubt weder kopiert, vervielfältigt od. Dritten mitgeteilt noch anderweitig mißbraucht werden und bleibt unser Eigentum

	Tag	Name
Gez.	28.11.77	Pelo
Gepr.		
Ges.		

Alois Kober KG
Maschinenfabrik

Maßstab: 1:2,5

Benennung: Zugstange

4.175.02

Stückzahl

Zeichnungs-Nr.: 2.17.307.02.

Rohgewicht je Stück

Fertiggewicht je Stück

Ersatz für:

ausgegeben von: FENGLER 16.02.2021 07:44:24

freigegeben