Schutzvermerk nach DIN ISO 16016 beachten!!!
Schutzvermerk nach DIN ISO 16016 beachten
© Alle Rechte bei AL-KO, auch für Schutzrechtsanmeldungen. Alle Verfügungbefugnisse, wie Kopie- und Weitergaberechte, bei uns.
ausgegeben von: FENGLER 09.03.2021 09:46:18

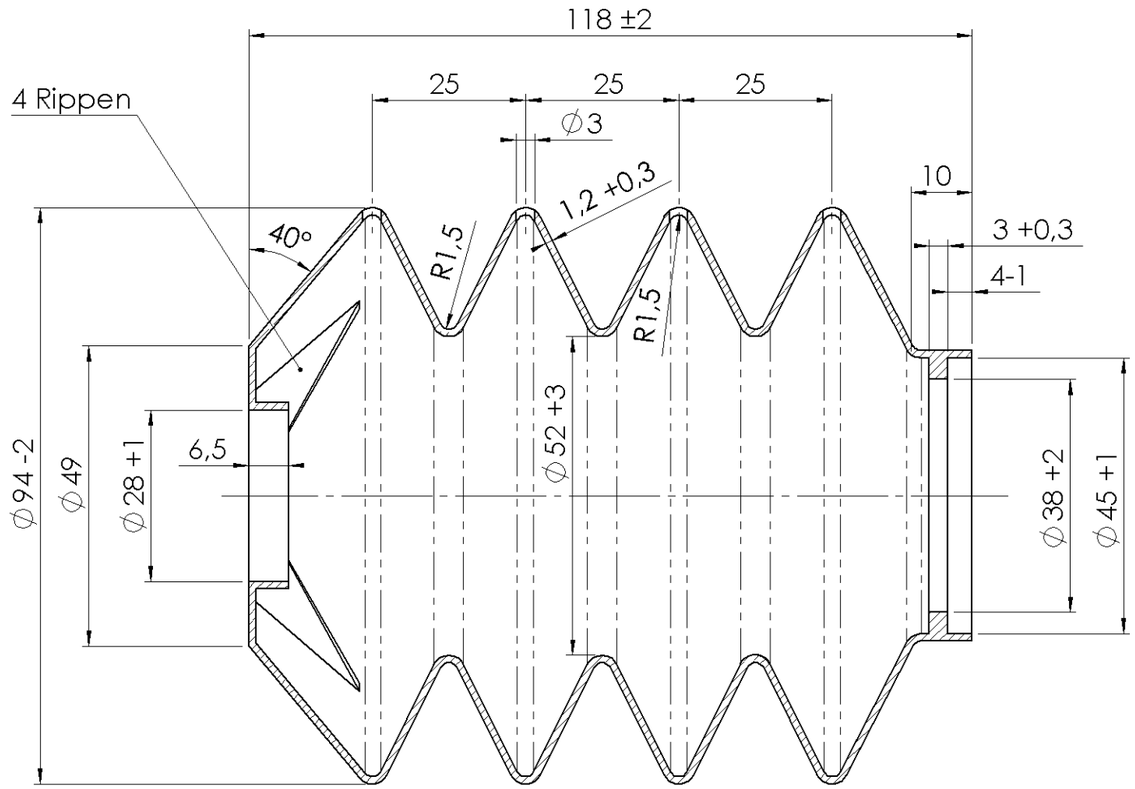

Ozon- und Ölbeständig
Farbe: schwarz
Shore Härte A50°±5°

Wichtige Konstrukionshinweise

1. Formtrennung: Nach Zeichnungsangabe oder nach Vereinbarung
2. Entformungsrichtung: Nach Zeichnungsangabe oder nach Vereinbarung
3. Auswerfer: Ausführung und Position nach Vereinbarung
4. Unbemaßte Wanddicke:
5. Unbemaßte Formschräge:
6. Unbemaßte Radien:
7. Rippen: Dicke
   - [ ] zuzüglich Formschräge
   - [ ] abzüglich Formschräge

   Übergänge verrundet mit R 1,5
8. zulässige Abweichung nach DIN 16901
9. Oberflächen: Außenflächen:
   - [ ] glänzend, Rauhigkeitsgrad nach DIN 1302
   - [ ] strichpoliert, matt, Rauhigkeitsgrad N6 nach DIN 1302
   - [ ] Erodierstruktur Nr. nach VDI 3400
   - [X] sandgestrahlt

   Innenflächen:
   - [ ] Rauhigkeitsgrad max. nach DIN 1302

   Rippen u. Dome:
   - [ ] poliert für optimale Entformung
10. Kennzeichnung mit
    a) Ident-.Nr.:
    - [ ] ohne
    - [ ] mit | einstellbarem Zeiger für weitere Identnr.
    - [ ] auswechselbar

    b) Material: > ___ <

    c) Abspritzdatum mit Monat und Jahr mit
    - [ ] 2 Zeigeruhren Ø
    - [ ] Tabelle (für Körnerkennzeichnung)

    Position: Nach Zeichnungsangabe oder nach Vereinbarung
    Schrift: DIN 1451 – 1B (Mittelschrift)
    mm
    - [ ] erhaben
    - [ ] vertieft
11. Farbe: Nach AL-KO Farbcode G900 (Erstmuster)
12. Versatz bei Formtrennung/Wechseleinsatz max.:
13. Werkzeugausführung mit
    - [ ] Wechseleinsatz
    - [ ] Schieber
    - [ ]
14. Zeichnung
    - [ ] 2D
    - [X] Ableitung von 3D-Modell in [X] Solid [ ] Surface
15. Anguß: Nach Zeichnungsangabe oder nach Vereinbarung

Werkstoffangabe für Kunststoffe

Werkstoff: Weich PVC		Glasfaseranteil %
Eigenschaft:		hochschlagfest
		kälteschlagzäh
		wärmebeständig
	X	UV-beständig
		frei von Cadmium, Blei und AZ0
Handelsname:	Forma Plast	
Typ:	NS 505	
Handelsname:		
Typ:		
Qualitätsstufe:		NT nicht typgerecht
		MG: Malgut Regenerat
	X	Ia: Typware
Konditionierung:		

Wichtiger Hinweis für den Lieferanten:
Ein anderer als auf der Zeichnung vorgeschriebener Werkstoff darf nicht verwendet werden. Schäden, die durch die Verwendung eines anderen Werkstoffes und Nichtbeachtung der Verarbeitungshinweise des Rohstoffherstellers bzw. durch Nichteinhaltung der Zeichnungsmaße entstehen, gehen zu Lasten des Lieferanten. Die Verwendung eines anderen Kunststoffes darf nur mit Zustimmung der Konstruktionsabteilung und erst nach erfolgter Zeichnungsänderung durchgeführt werden.
Beschaffenheit der Teile:
Die Fertigteile müssen an der Oberfläche und im Inneren frei von Fehlstellen und Fertigungsfehlern wie Fließlinien, Rissen, Lunker und dergleichen sein.
Einfallstellen im Bereich des Ansatzes von Rippen und Versteifungen sind nur dann zulässig, wenn sie weder die Funktion noch das Aussehen und die Montierbarkeit beeinträchtigen.
Sie dürfen nach Lagerhaltung und Gebrauch keine für nicht antistatisch eingestellte Kunststoffe charakteristischen Verstaubungseffekte zeigen!

PDM-Status: F

freigegeben

Vers.	RevS	Änderungstext
00	B	Neue Zeichnung erstellt: Ansatz Maße 4 und 10 neu, ø52 war 66, sandgestrahlt neu;

Oberfläche nach	Zul. Abweichung nach	Werkstoff	Norm	Halbzeug	Norm	Materialnr.
EN ISO 1302	DIN ISO 2768 m	-	-	-	-	-

Vers.	RevS	Änd.-Nr.	Datum	Name
00	B	3995	15.11.1990	BISSINGER

Gewicht - KG | Bearb. Name: **KALISCHKO** | Datum: **26.09.2007**

Projekt: -

Benennung
FALTENBALG AE
-

AL-KO KOBER GMBH
I-39030 VINTL

Materialnr. **2073890210** | Klass.-Nr. 410401

Maßstab 1:1 | Bl.-Nr. 1 | Bl.-Anz. 1 | Format A3

Urspr. - | Ers. f. 2073890210 "B" | Ers. d. -