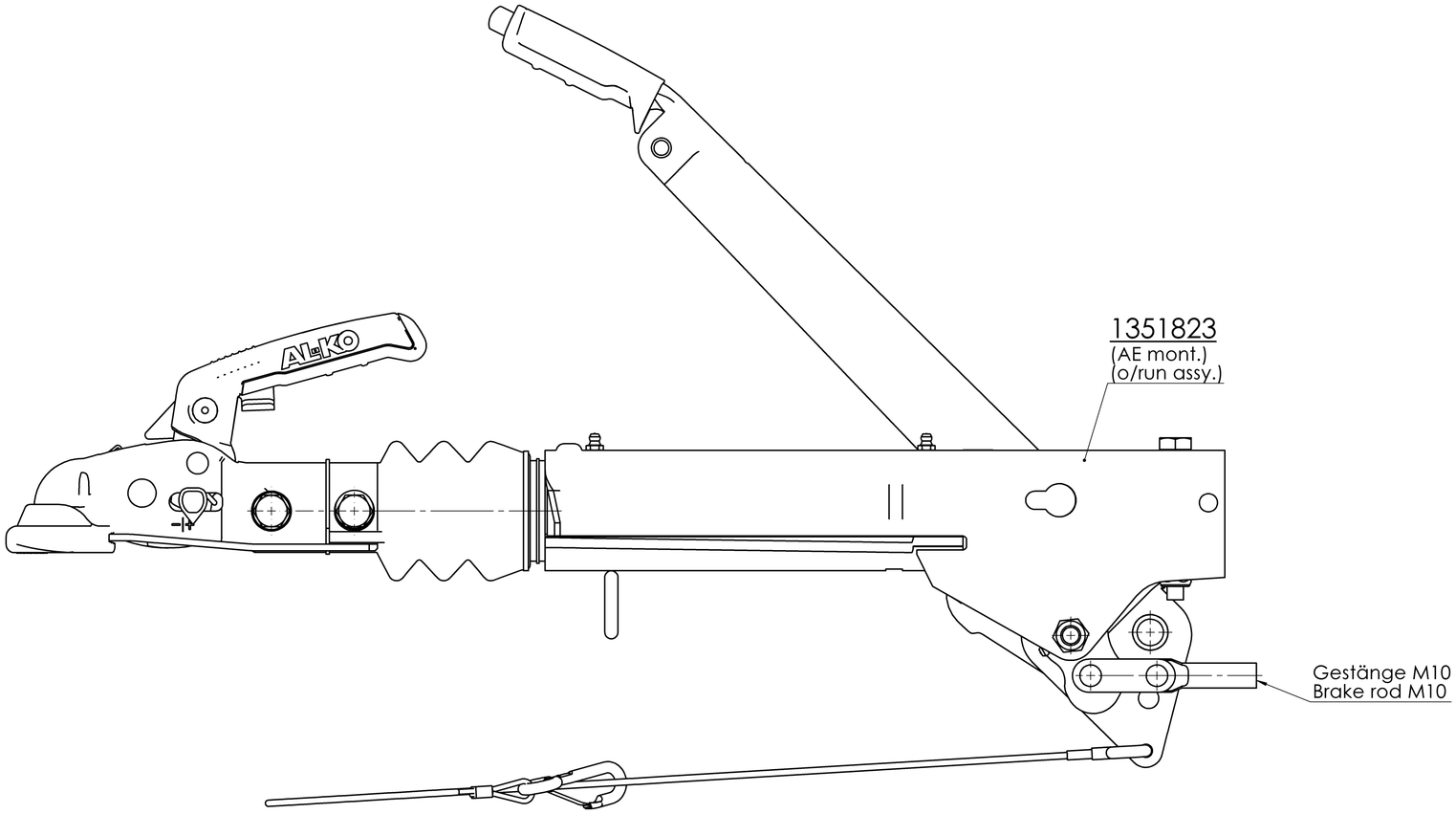

Techn. Daten:
techn. datas:

Auflaufeinrichtung
AL-KO 161 S Ausf. A
GA 950-1600 kg
ECE Pr.-Nr. 361-0047-97

Zugeinrichtung
Typ 161S
E1 55R-01 0229

Zugkugelkupplung
AK 161
E1 55R-01 2671

iHo = 90/27 = 3,33

Teile lose: Bedienungsanleitung 580460
Bedienungsanleitung 694076
Steckerhalter 2182600004
enclosed: instr. manual 580460
instr. manual 694076
plug adapter 2182600004

Ersatzliste
spare parts list
811028

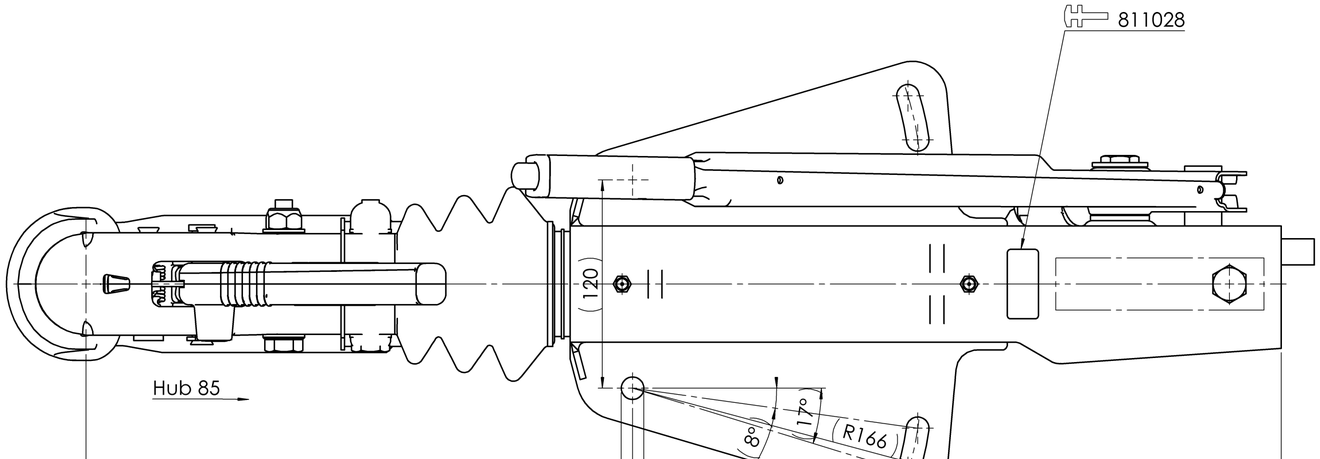

Gehäuse feuerverzinkt
housing hot dip galvanized

Kleinteile galv. verzinkt
other parts zinc plated

Schutzvermerk nach DIN ISO 16016 beachten!!!
Schutzvermerk nach DIN ISO 16016 beachten
© Alle Rechte bei AL-KO, auch für Schutzrechtsanmeldungen. Alle Verfügungsbefugnisse, wie Kopie- und Weitergaberechte, bei uns.
ausgegeben von: FENGLER 04.02.2021 16:11:53

1251914 / Donnerstag, 16. Mai 2019 15:10:34

PDM-Status: freigegeben

Vers.	RevS	Änderungstext
00		

Oberfläche nach EN ISO 1302	Zul. Abweichung nach DIN ISO 2768 M	Werkstoff	Norm	Halbzeug	Norm	Materialnr.
		-	*	-	-	-

Vers.	RevS	Änd.-Nr.	Datum	Name	Gewicht KG	Bearb. Name: GRUNSER	Datum: 26.08.2014
00					Benennung	Projekt: -	

AE KPL V UN 161S AK161 GASF
O/RUN 161 S V

AL-KO Kober GmbH
I-39030 Vintl

Materialnr. **1251914**
Klass.-Nr. 157115
Maßstab 1:2.5 | Bl.-Nr. 1 | Bl.-Anz. 1 | Format A2

Urspr. | Ers. f. 249214 | Ers. d.

Vorlage Vers. 4.3 / 23.03.2004