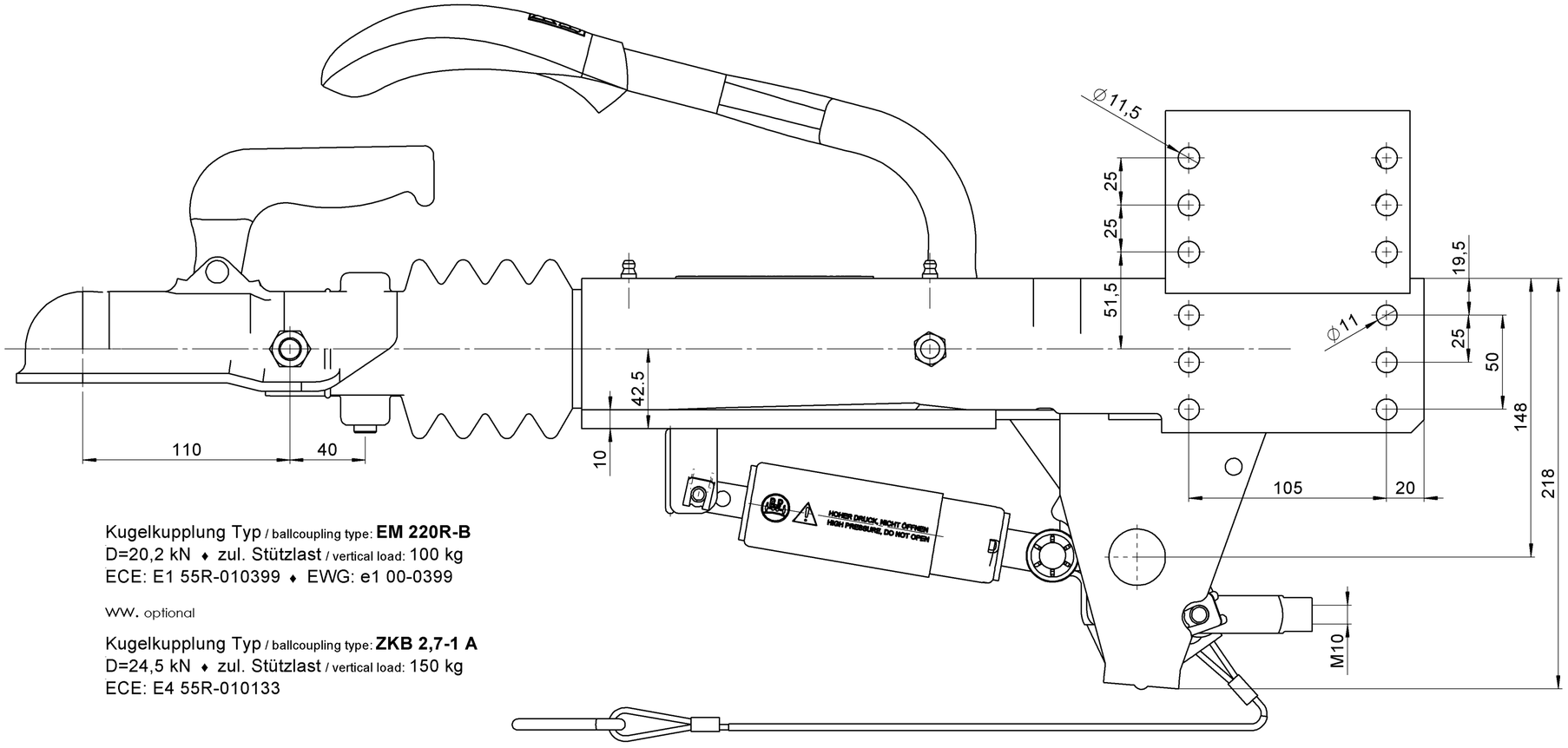

Kugelkupplung Typ / ballcoupling type: **EM 220R-B**
D=20,2 kN ♦ zul. Stützlast / vertical load: 100 kg
ECE: E1 55R-010399 ♦ EWG: e1 00-0399

ww. optional

Kugelkupplung Typ / ballcoupling type: **ZKB 2,7-1 A**
D=24,5 kN ♦ zul. Stützlast / vertical load: 150 kg
ECE: E4 55R-010133

553 bei Gestängeweg 55 mm
553 at 55 mm brake rod movement

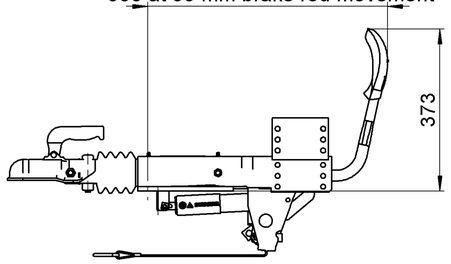

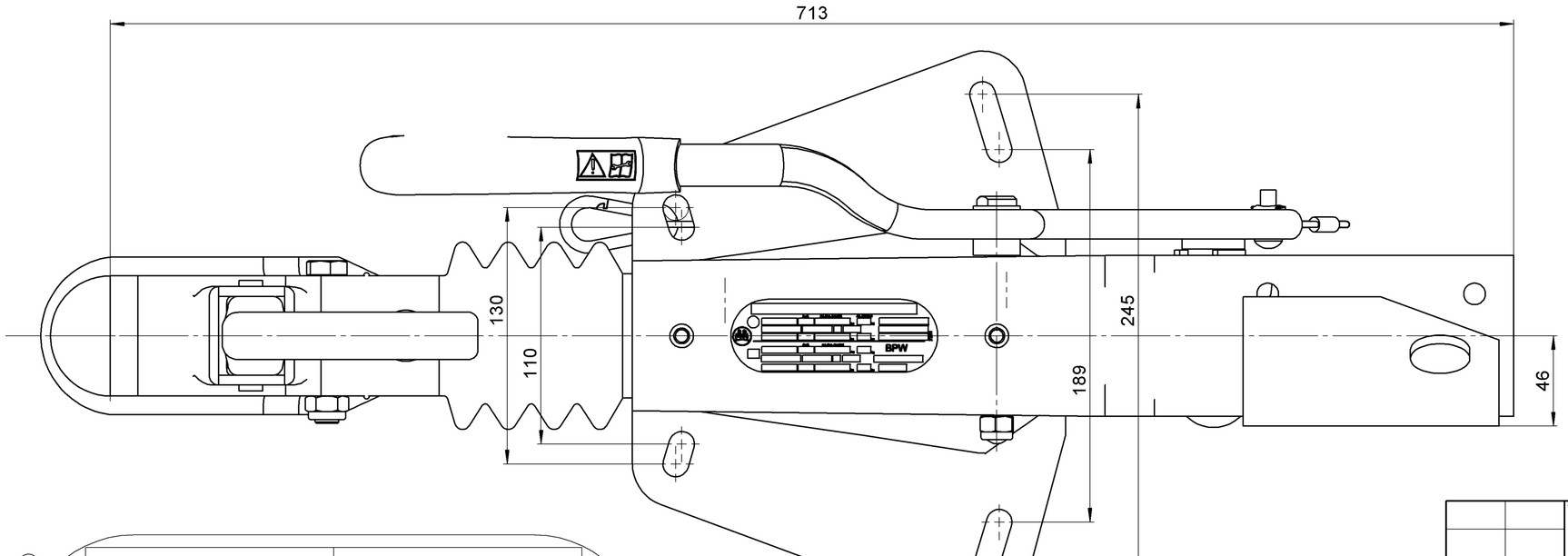

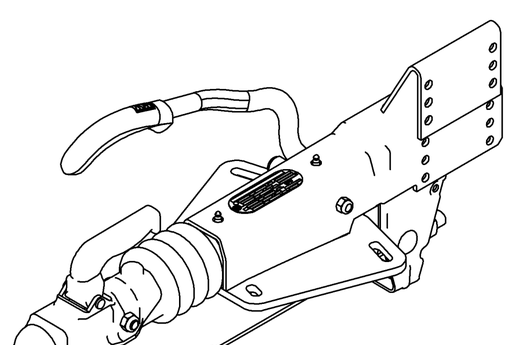

③

		Ausf.	zul. Ges.Gewicht	zul.Stützl.	
E1	ZAF 2,0-3		2000 kg	150 kg	48.36.581.104
	55R-012078	Dc18,47	E	S150	
	AE 2,0-3	--	1250-2000 kg	150 kg	13R-AR1045
		Ausf.	zul. Ges.Gewicht	zul.Stützl.	
e1	ZAF 2,0-2	--	2000 kg	150 kg	BPW Germany
	00-1436	Dc18,47	E	S150	
	AE 2,0-2	---	1250-2000 kg	150 kg	AR 1035

Schutzvermerk nach DIN ISO 16016 beachten!

ausgegeben von: BÜKER 22.10.2020 08:01:26

freigegeben

Werkstoff					
	C	Typenschild ersetzt, war EWG	A14071	30.04.14	Altajev
	B	Technisch überarbeitet	A11173	15.06.12	
	A	Gewichtsbereich war 1300-2000	426074	09.09.05	Stawowski
	Index	Änderung	Nummer	Datum	Bearb.

Oberfläche nach WN 1.009 (DIN ISO 1302)
u = R₂100, x = R₂20, v = R₂40, y = R₂12, w = R₂30, z = R₂6,3, s u. = R₂ beliebig

	Datum	Name	Massstab	Benennung
Bearb.	26.01.05	Schmidt.P	1:2	ZAF 2,0-3 KPL ③
			Gewicht* [kg] 18.25	EM220R-B 110-130/189-245 T=10 O/U L LÄNGS

Für diese Zeichnung behalten wir uns alle Rechte vor. Ohne unsere vorherige Zustimmung darf sie weder vervielfältigt noch Dritten zugänglich gemacht werden, und sie darf durch den Empfänger oder Dritte auch nicht in anderer Weise mißbräuchlich verwendet werden.

AL-KO
AL-KO Technology Paderborn GmbH
D-33104 Paderborn

Materialnr. 4014350
Index: C
Ersatz für 48.36.581.104 Ersetzt durch

Blattversion: 04.17 A2

* Theoretisches Gewicht ! Schweißnähte, Farbe und Betriebsmittel sind nicht berücksichtigt !

Zeichnung 3D-CAD - erstellt