ausgegeben von: ZIMMERMANN 03.07.2014 07:18:56
Schutzvermerk nach DIN ISO 16016 beachten!
© Alle Rechte bei AL-KO, auch für Schutzrechtsanmeldungen. Alle Verfügungsbefugnisse, wie Kopie- und Weitergaberecht, bei uns.

Gewinde	Aussendurchmesser	Flankendurchmesser
M 24	ø23.8 ±0.05	ø21.9 +0.03/-0.05

Gewinde	Aussendurchmesser	Flankendurchmesser
M 24x1.5	ø23.8 ±0.05	ø22.92 +0.03/-0.05

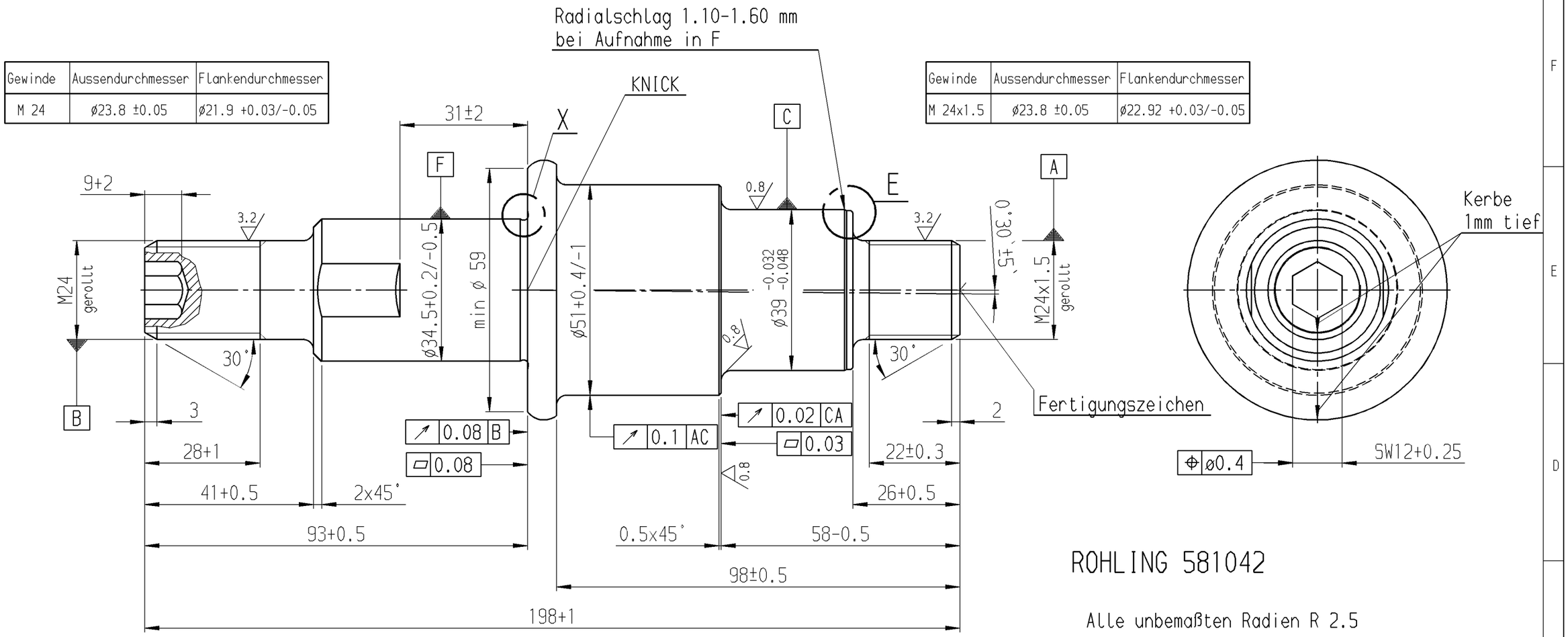

ROHLING 581042

Alle unbemaßten Radien R 2.5

12.5 (3.2 0.8)

! CAD - Zeichnung !

Einzelheit E
M 5:1

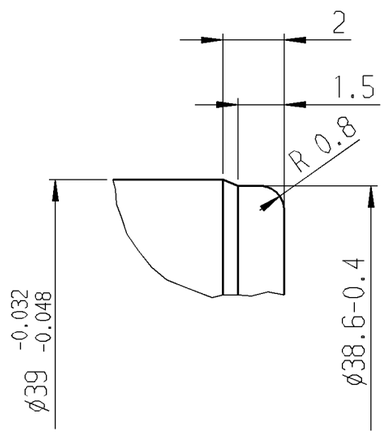

Einzelheit X
M 5:1

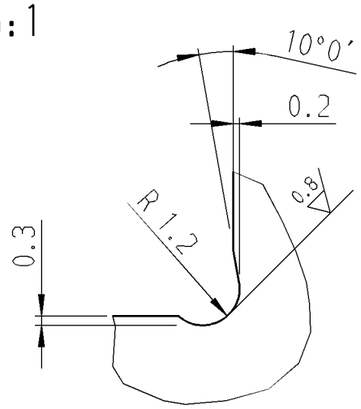

freigegeben

RevS.	Änderungstext
m	Lagersitz ø39 -0.032/-0.048 war ø39 -0.025/-0.041 / CAD-Übernahme
l	Maß ø34.5+0.2/-0.5 war ø34.5±0.2; ø51+0.4/-1 war ø51+0.4
k	Einzelheit X neu hinzu
j	SW 31.5+0.5 und Lagetoleranz // 1 D entfernt.
j	Maß 198+1 war 201.5+1.5; SW 12+0.25 war SW 12; min ø59 war min ø55;
j	Maß 9+2 war 7+2/-0.5; 28+1 war 32+1; 41+0.5 war 43.5+0.5; 93+0.5 war 96.5+0.5
i	Toleranz g6 ersetzt durch Gewindetabelle, 7+2/-0.5 war 7+1
h	ø39 -0.025/-0.041 war ø39 +0.025/-0.041
g	Maß 58-0.5 war 60-0.5
f	Zeichnung neu erstellt; siehe Änderungsmitteilung

Oberfläche nach DIN ISO 1302	zul. Abweichung n. ISO 2768 m	Werkstoff *	NORM *	Halbzeug *	NORM *	Ident-Nr. *
		Gewicht * kg	Maßstab 1:1/ 5:1	Format A3		

RevS.	Änd.-Nr.	Datum	Name
m	13087	15.07.04	Fib
l	7775	12.05.97	Fib
k	6749	29.11.95	EisR
j	6287	05.04.95	GrJ
i	5718	25.05.94	Pon
h	5454	06.12.93	Sta
g	5146	22.06.93	Sta
f	5036	15.04.93	Sta

	Datum	Name
Bearb.	15.07.04	FINK
Gepr.	*	*
Norm		

AL-KO
ALOIS KOBER GmbH
D-89359 Kötz

Urspr. 19.02.93/STA

Benennung
ACHSSTUMMEL
gedreht

Bl.-Nr. 1
1 Bl.-Anz.

Ident-Nr. 581043
Klass.-Nr. 490526

Ers. f.
Ers. d.