Schutzvermerk nach DIN ISO 16016 beachten!!!
Schutzvermerk nach DIN ISO 16016 beachten
© Alle Rechte bei AL-KO, auch für Schutzrechtsanmeldungen. Alle Verfügungsbefugnisse, wie Kopie- und Weitergaberechte, bei uns.
ausgegeben von: FENGLER 16.03.2022 08:18:43

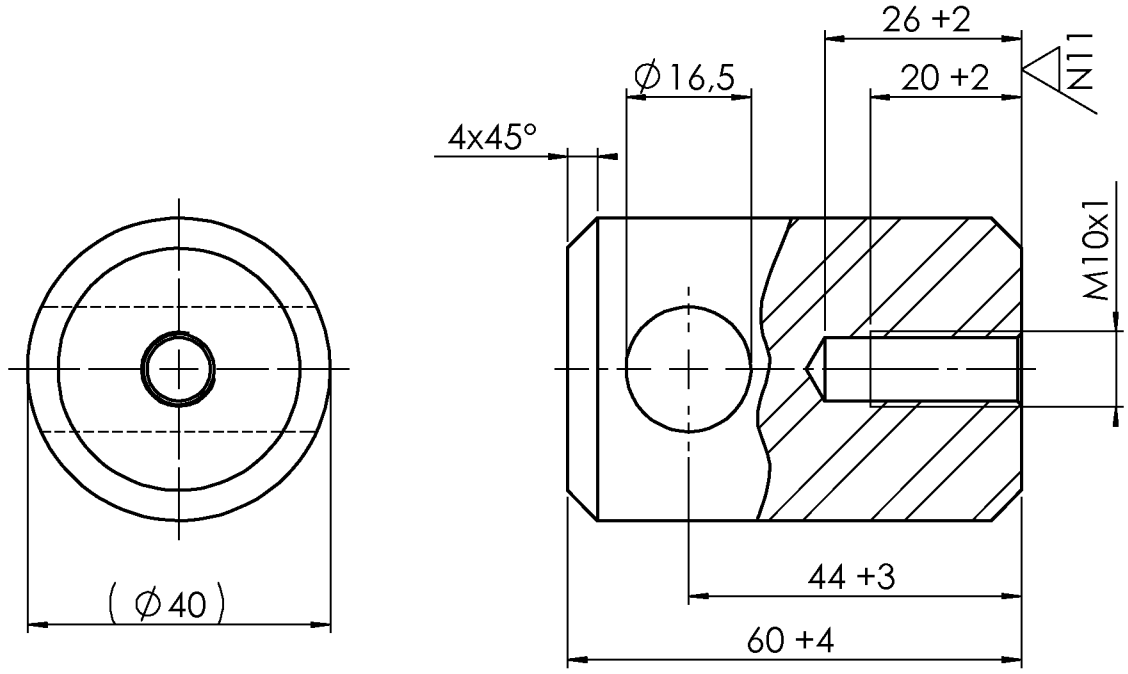

Galvanisch verzinkt - passiviert (Cr6-frei)
Fe//Zn12//A nach WN 9.840.22 OFL01

Galvanic Zinc - passivation (free of Cr6)
Fe//Zn12//A according to Work Standard 9.840.22 OFL01

357451_BOLZEN / Montag, 13. Juli 2015 16:13:03

Finale Freigabe

PDM-Status: F

Vers.	RevS	Änderungstext
02	B	Umstellung auf Cr-6 frei, OFL01 war Fe//Zn12//C;
01	A	Verzinkung galvanisch gelb neu hinzu;

Oberfläche nach	Zul. Abweichung nach	Werkstoff	Norm	Halbzeug	Norm	Materialnr.
EN ISO 1302	DIN ISO 2768 M	9SMN28K	DIN 1651	RU Ø40	DIN 668	751716

Vers.	RevS	Änd.-Nr.	Datum	Name
02	B	18636	13.07.2015	GRUNSER
01	A	17456	24.06.2013	GRUNSER

Gewicht - KG | Bearb. Name: KALISCHKO | Datum: 05.11.2007

Projekt: -

Benennung

BOLZEN ZN12A

-

AL-KO
Alois Kober GmbH
D-89359 Kötz

Materialnr. **357451**

Klass.-Nr. 410702

Maßstab 1:1 | Bl.-Nr. 1 | Bl.-Anz. 1 | Format A4

Urspr. ZEICHNUNG VOM 23.11.1983 | Ers. f. - | Ers. d. -

Vorlage Vers. 4.3.1 / 14.07.2005