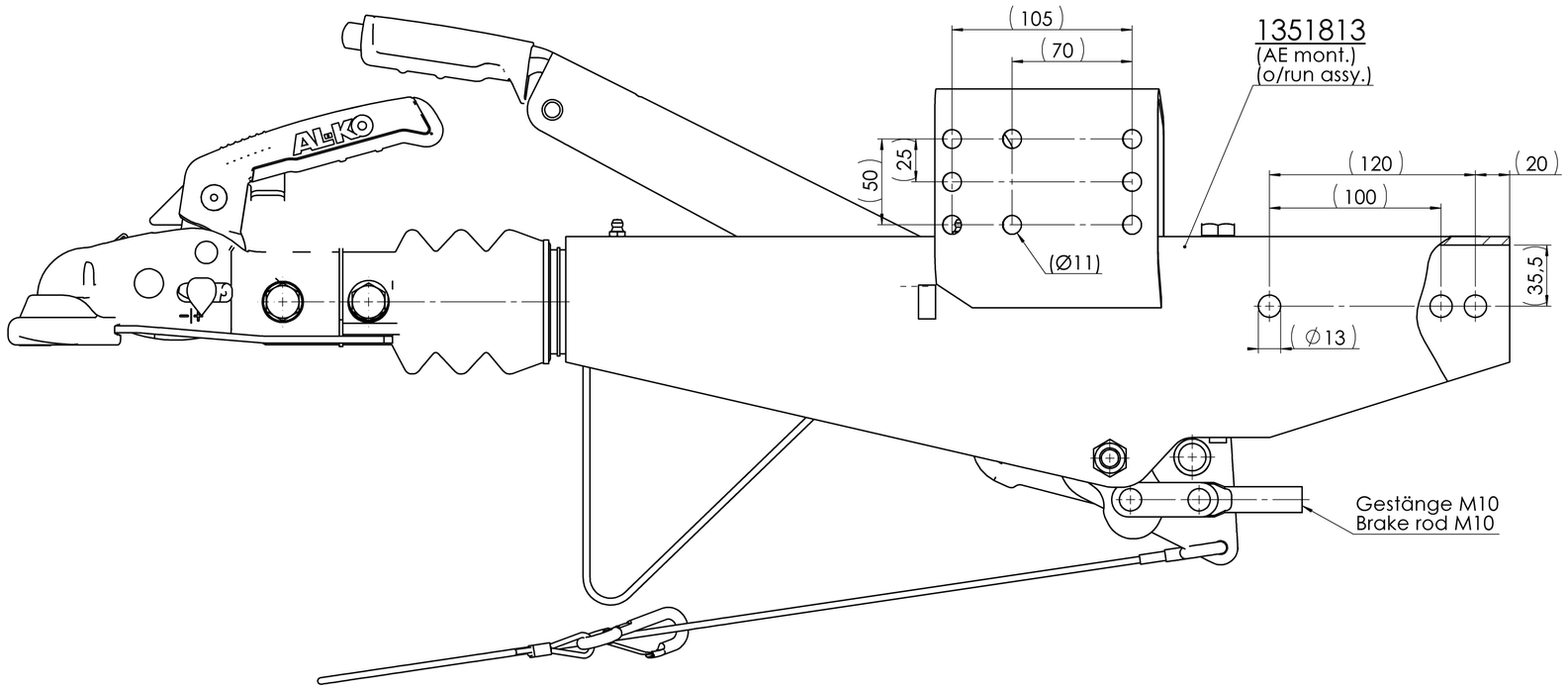

Techn. Daten:
techn. datas:

Auflaufeinrichtung
AL-KO 161 S Ausf. A
GA 950-1600 kg
ECE Pr.-Nr. 361-0047-97

Zugeinrichtung
Typ 161K Ausf. B
E1 55R-01 0267

Zugkugelkupplung
AK 161
E1 55R-01 2671

iHo = 90/27 = 3,33

Teile lose: Bedienungsanleitung 580460
Bedienungsanleitung 694076
enclosed: instr. manual 580460
instr. manual 694076

Gehäuse feuerverzinkt
housing hot dip galvanized

Kleinteile galv. verzinkt
other parts zinc plated

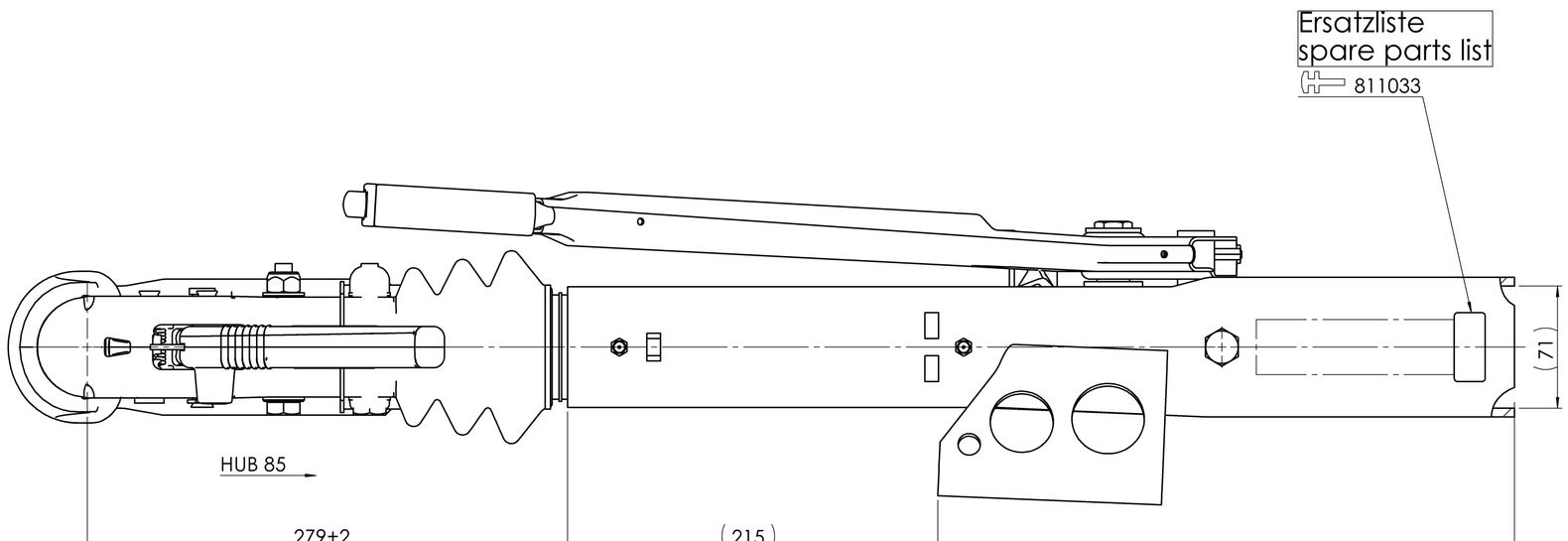

Vers.	RevS	Änderungstext
00		

Oberfläche nach	Zul. Abweichung nach	Werkstoff	Norm	Halbzeug	Norm	Materialnr.
EN ISO 1302	DIN ISO 2768 M	-	*	-	-	-

Vers.	RevS	Änd.-Nr.	Datum	Name
00				

Gewicht KG | Bearb. Name: **GRUNSER** | Datum: **26.08.2014**

Projekt: -

Benennung

AE KPL VKT 70 161S AK161 GASF
O/RUN SQUARE 70 161S

AL-KO Kober GmbH
I-39030 Vintl

Materialnr. **1251904** | Klass.-Nr. 157215

Maßstab 1:2.5 | Bl.-Nr. 1 | Bl.-Anz. 1 | Format A2

Urspr. | Ers. f. 247685 | Ers. d.

PDM-Status: freigegeben

Vorlage Vers. 4.3 / 23.03.2004

1251904 / Freitag, 12. Januar 2018 15:31:03

Schutzvermerk nach DIN ISO 16016 beachten!!!
Schutzvermerk nach DIN ISO 16016 beachten
© Alle Rechte bei AL-KO, auch für Schutzrechtsanmeldungen. Alle Verfügungbefugnisse, wie Kopie- und Weitergaberechte, bei uns.
ausgegeben von: FENGLER 20.07.2021 12:58:12