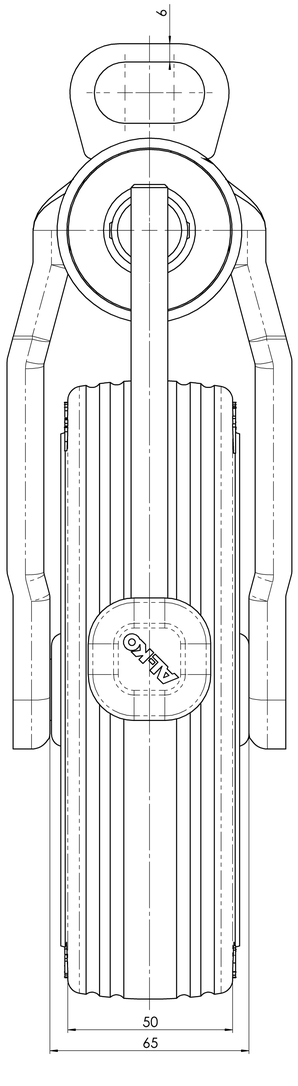

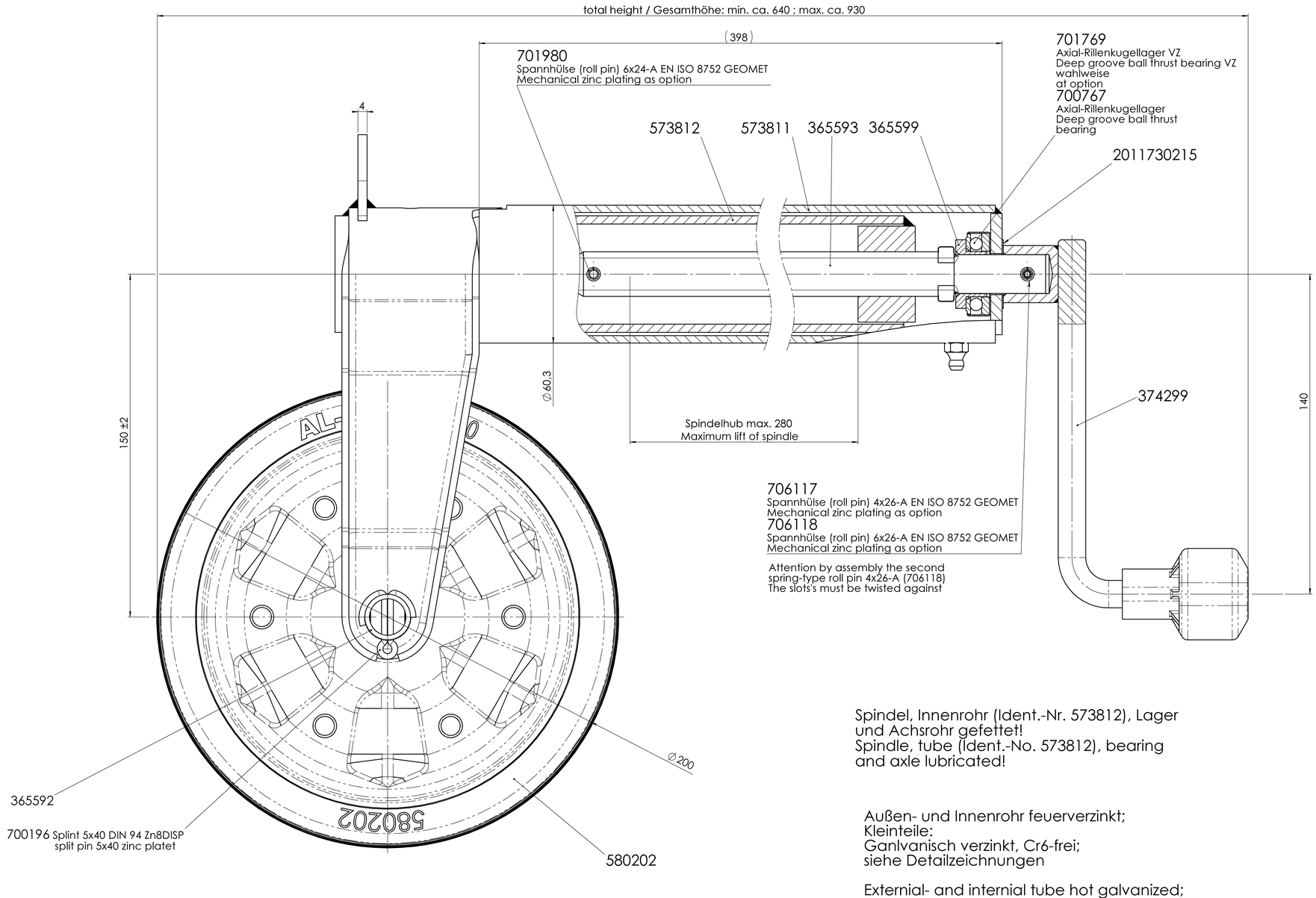

Spindel, Innenrohr (Ident.-Nr. 573812), Lager und Achsrohr gefettet!
Spindle, tube (Ident.-No. 573812), bearing and axle lubricated!

Außen- und Innenrohr feuerverzinkt;
Kleinteile:
Ganlvanisch verzinkt, Cr6-frei;
siehe Detailzeichnungen

Externial- and internial tube hot galvanized;
smal parts galvanic-zinc passivation free of Cr6
according of detail-drawings

max. stat. Belastung: 500 kg
MAX. CAPACITY: 500 kg

freigegeben

PDM-Status: F

Vers.	RevS	Änderungstext
02	N	Umstellung auf Cr6 frei; Spannhülsen 706117+706118 26 lang waren 701980+703586 24 lang;
01	M	Spannhülse 706117 war 703586; Spannhülse 706118 war 701980;
00	L	SOLID WORKS Übernahme; Zeichnung Überarbeitet; Maße angepasst;

Oberfläche nach EN ISO 1302	Zul. Abweichung nach DIN ISO 2768 M	Werkstoff	Norm	Halbzeug	Norm	Materialnr.
		--	-	-	-	-

Vers.	RevS	Änd.-Nr.	Datum	Name
02	N	18858	22.09.2015	HORN
01	M	17473	02.07.2013	MÜLLER
00	L	15818	12.11.2009	BAUM

Gewicht KG | Bearb. Name: **BAUM** | Datum: **12.11.2009**

Projekt: -

Benennung

STUETZRAD SPNDL 500
SUPPORT WHEEL

AL-KO
Alois Kober GmbH
D-89359 Kötz

Materialnr. **243888** | Klass.-Nr. 170122

Maßstab 1:1 | Bl.-Nr. 1 | Bl.-Anz. 1 | Format A1

Urspr. - | Ers. f. MEDUSA V. 11.02.03 | Ers. d. -

Schutzvermerk nach DIN ISO 16016 beachten!!!
Schutzvermerk nach DIN ISO 16016 beachten
Schutzrechtsanmeldungen, Alle Verfügungsbefugnisse, wie Kopie- und Weitergaberechte, bei uns.
ausgegeben von: FREIJ 27.07.2021 09:24:15

243888 / Mittwoch, 9. januar 2019 15:55:10
Vorlage Vers.4.3 / 14.07.2005