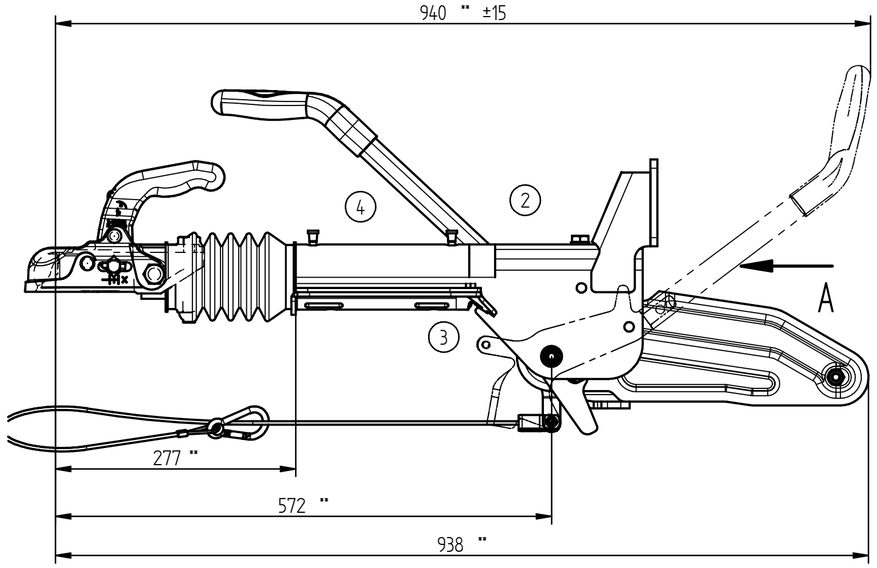

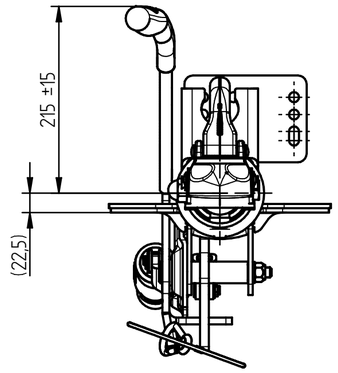

** = Maße bezogen auf Kugelkupplung K35-A N3

Allgemeine Hinweise zum Einbau der Auflaufeinrichtung

Darstellung kann abweichen.

4

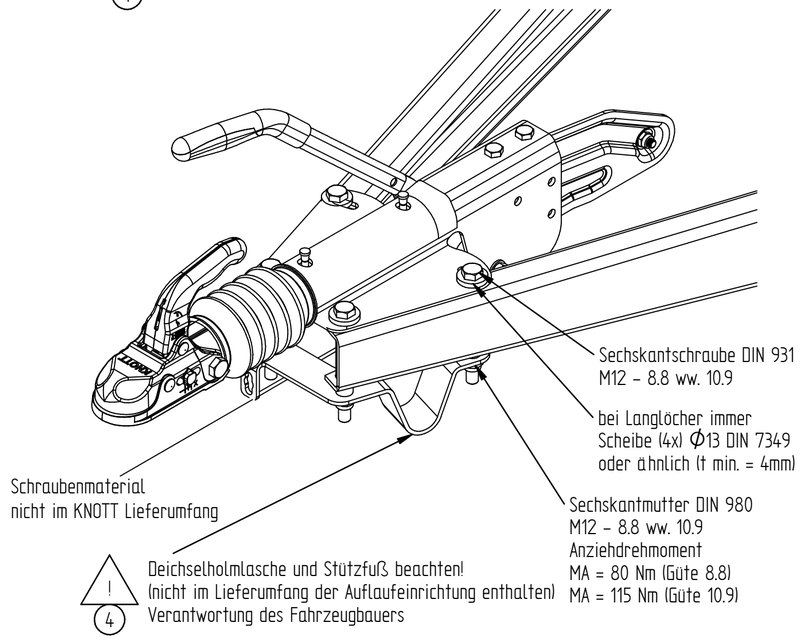

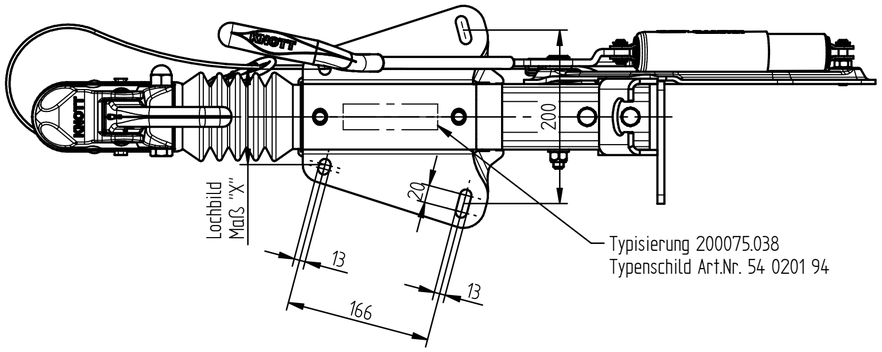

Auflaufeinrichtung von unten an den Zugholm montiert

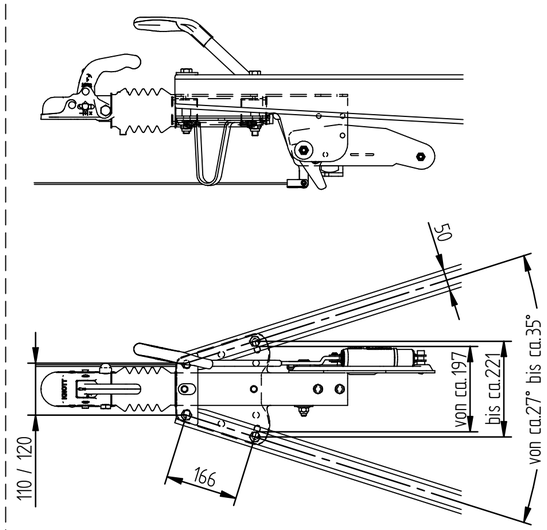

Auflaufeinrichtung von oben auf den Zugholm montiert

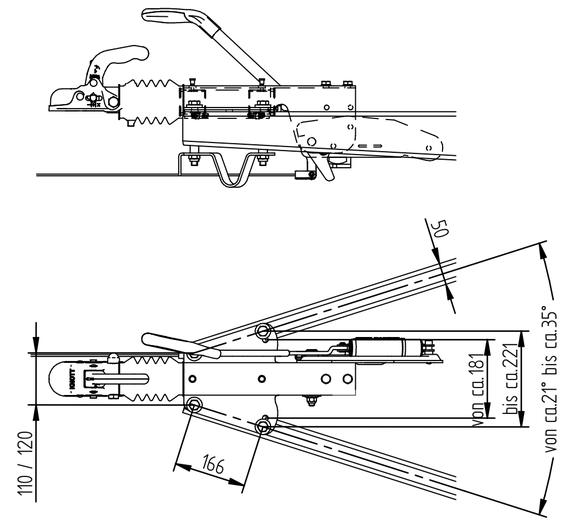

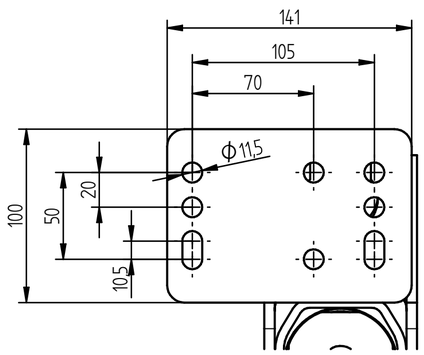

Ansicht A

KNOTT Zugkugelkupplung
Typ : K35 Ausf. A N3
Art. Nr. : 88 0253 9X
Art. Nr. kpl. : 200006.006
EG-Gen. Zeichen: e1 00-0509 B50X

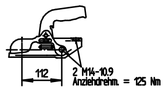

KNOTT Zugkugelkupplung
Typ : K35 Ausf. A N2
Art. Nr. : 88 0236 93
Art. Nr. kpl. : 200006.003
EG-Gen. Zeichen: e1 00-0509 B50X

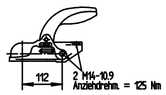

KNOTT Zugkugelkupplung
Typ : AV30 Ausf. A
Art. Nr. : 202980.003
Art. Nr. kpl. : 203998.003
EG-Gen. Zeichen: e1 00-1521 B50X

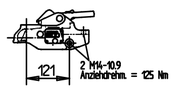

Zugöse (Ösenform DIN74054-40A)
Typ : 26 0086 09
Art. Nr. : 26 0103 93
Art. Nr. kpl. : 98 7619 93
EG-Gen. Zeichen: e1 00-0680 S

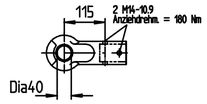

Zugöse (Ösenform VG 74059)
Typ : K35 Ausf. A N2
Art. Nr. : 26 0243 93
Art. Nr. kpl. : 98 7627 93
EG-Gen. Zeichen: e1 00-0679 S

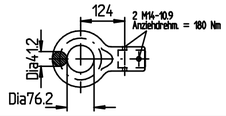

französische Ringöse
Typ : 26 0302 03
Art. Nr. : 26 0182 93
Art. Nr. kpl. : 98 8260 93
EG-Gen. Zeichen: e1 00-0698 S

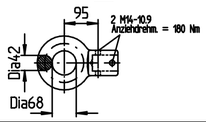

1

204303.004	EM300R-B	110-120
204303.003	DIN-Öse	110-120
204303.002	AV30 - A	110-120
204303.001	K35-A N3 5	110-120
Artikel Nr.	Zugöse bzw. Zugkugelkupplung	Lochbild Maß "X"

Index. REF.	Aend. Nr. MODIFIC. No	Datum DATE	Name
–	–	–	–
–	–	–	–
–	–	–	–
–	–	–	–
1	15971	10.09.2007	M. Weber
2	16507	04.07.2008	Spanik
3	17378	09.11.2009	M. Siuda
4	18059	02.09.2010	M. Siuda
5	20367	16.01.2013	HG. Lurtz

Aend.Nr. "00000" = geringfuegige Aenderung ohne technische Bedeutung
MODIFIC.NO. "00000" = MINOR MODIFICATION WITHOUT TECHNICAL BACKGROUND

CAD-Software: Solid-Edge
Waermebehandlung / HEAT TREATMENT
Oberflaechenbehandlung / FINISH
Allgemeintoleranzen fuer Maße ohne Toleranzangabe n. KNOTT NB 826
TOLERANCES UNLESS OTHERWISE SPECIFIED, AS PER KNOTT NB 826
5

Alle Rechte, wie Vervielfaeltigung oder Weitergabe an Dritte, vorbehalten, auch fuer Schutzrechtserteilung nach DIN 34
WE RESERVE ALL RIGHTS LIKE REPRODUKTION OR DISCLOSING TO A THIRD PARTY ALSO FOR GRANTING OF PATENTS ACCORDING DIN 34.

Diese Maße werden bei der Abnahme besonders geprueft
THESE DIMENSIONS ARE USED TO BE ESPECIALLY CHECKED

Rohteil Nr. / ROUGH-No.

Gewicht / WEIGHT: Roh / ROUGH g; Fertig / FINISHED g
Halbzeug / SEMIFINISHED PRODUCT
Werkstoff / MATERIAL
ISO-Methode: 5
Gezeichnet / DRAWN: 19.05.06
Geprueft / CHECKED: 19.05.06
Datum / DATE
Name: M. Weber — Lu
Zchng.Nr. / DRAWING-No.: 204303
Artikel-Nr. / ART.No.: siehe Tabelle
Maßstab / SCALE: 1 : 5
KNOTT GROUP — BRAKE AND TRAILER TECHNOLOGY
Benennung / DESCRIPTION: KF30-E GF
KF30-E GF
Lb. 110-120/166 Schw. Ko.
Blatt / SHEET: Von / OF
Blattformat / SHEET SIZE: A2