Schutzvermerk nach DIN ISO 16016 beachten!!!
Schutzvermerk nach DIN ISO 16016 beachten
© Alle Rechte bei AL-KO, auch für Schutzrechtsanmeldungen. Alle Verfügungsbefugnisse, wie Kopie- und Weitergaberechte, bei uns.
ausgegeben von: FENGLER 09.03.2021 08:41:54

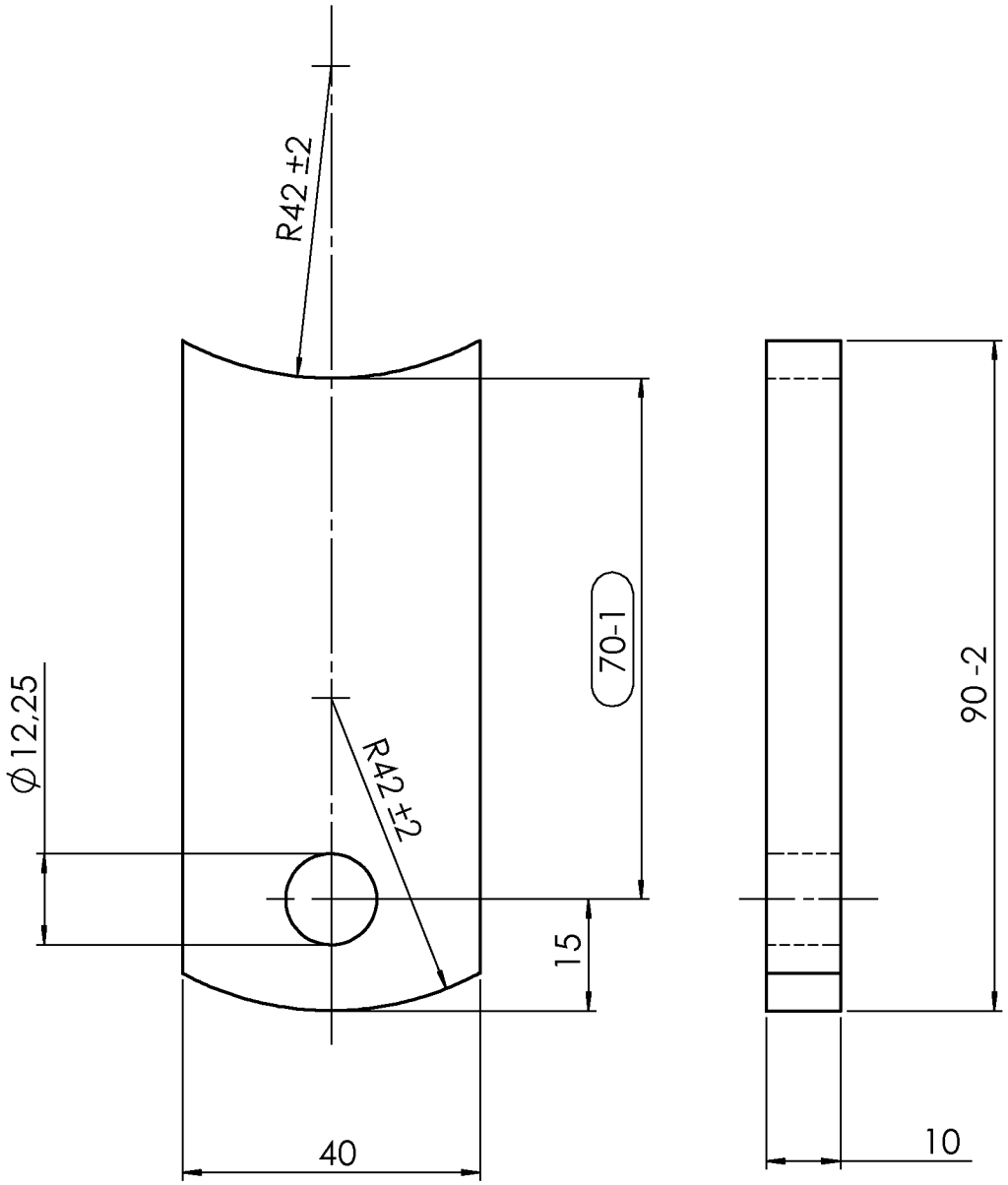

2086310202 / Mittwoch, 28. Januar 2015 14:54:51

PDM-Status: F

freigegeben

Vers.	RevS	Änderungstext
00		

Oberfläche nach	Zul. Abweichung nach	Werkstoff	Norm	Halbzeug	Norm	Materialnr.
DIN 1302	DIN ISO 2768 M	ST 37-2	17100	FL 40X10	1017	750059

Vers.	RevS	Änd.-Nr.	Datum	Name
00				-

Gewicht 0,258 KG | Bearb. Name: STREITEL | Datum: 25.09.1996

Projekt: -

Benennung

HALTEEISEN

-

AL-KO
Alois Kober GmbH
D-89359 Kötz

Materialnr. **2086310202**

Klass.-Nr. 437005

Maßstab 1:1 | Bl.-Nr. 1 | Bl.-Anz. 1 | Format A4

Urspr. GLEICHE ZG VOM 11.04.75 | Ers. f. - | Ers. d. -

Vorlage Vers. 4.3 / 23.03.2004