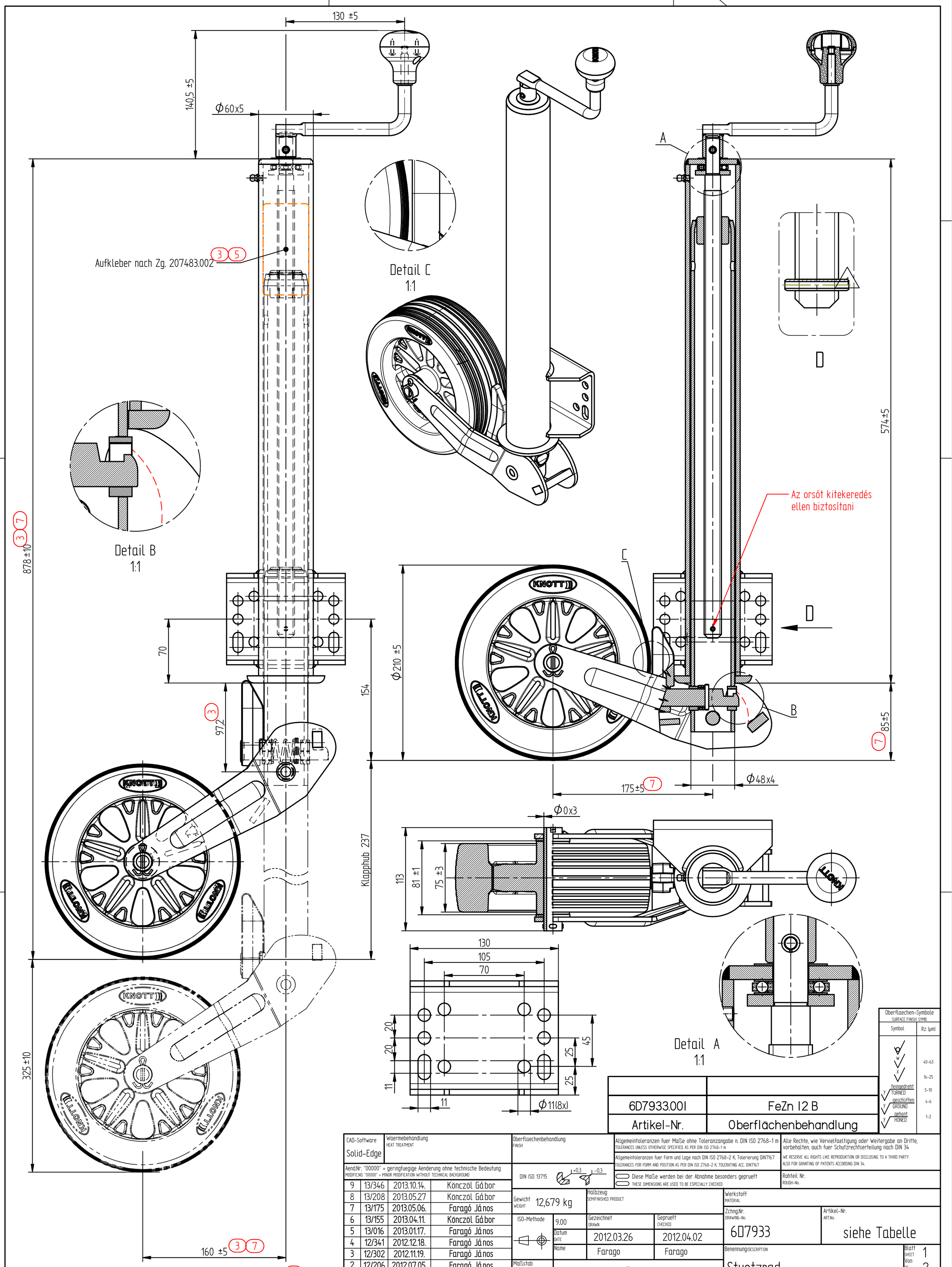

6D7933.001	FeZn 12 B
Artikel-Nr.	Oberflächenbehandlung

Oberflaechen-Symbole
SURFACE FINISH SYMB.

Symbol	Rz (µm)
w	40-63
x	16-25
y feingedreht TURNED	5-10
y geschliffen GROUND	4-6
y gehont HONED	1-2

CAD-Software: Solid-Edge

Waermebehandlung / HEAT TREATMENT:

Oberflaechenbehandlung / FINISH:

Allgemeintoleranzen fuer Maße ohne Toleranzangabe n. DIN ISO 2768-1 m
TOLERANCES UNLESS OTHERWISE SPECIFIED. AS PER DIN ISO 2768-1 m

Allgemeintoleranzen fuer Form und Lage nach DIN ISO 2768-2 K; Tolerierung DIN7167
TOLERANCES FOR FORM AND POSITION AS PER DIN ISO 2768-2 K; TOLERATING ACC. DIN7167

Diese Maße werden bei der Abnahme besonders geprueft
THESE DIMENSIONS ARE USED TO BE ESPECIALLY CHECKED

Alle Rechte, wie Vervielfaeltigung oder Weitergabe an Dritte, vorbehalten, auch fuer Schutzrechtserteilung nach DIN 34
WE RESERVE ALL RIGHTS LIKE REPRODUKTION OR DISCLOSING TO A THIRD PARTY ALSO FOR GRANTING OF PATENTS ACCORDING DIN 34.

Rohteil Nr. / ROUGH-No.:

Aend.Nr. "00000" = geringfuegige Aenderung ohne technische Bedeutung
MODIFIC.NO. "00000" = MINOR MODIFICATION WITHOUT TECHNICAL BACKGROUND

Index. REF.	Aend. Nr. MODIFIC. No	Datum DATE	Name
9	13/346	2013.10.14.	Könczöl Gábor
8	13/208	2013.05.27	Könczöl Gábor
7	13/175	2013.05.06.	Faragó János
6	13/155	2013.04.11.	Könczöl Gábor
5	13/016	2013.01.17.	Faragó János
4	12/341	2012.12.18.	Faragó János
3	12/302	2012.11.19.	Faragó János
2	12/206	2012.07.05.	Faragó János
1	12/204	2012.07.04.	Faragó János

DIN ISO 13715 +0,3 -0,3

Gewicht / WEIGHT: 12,679 kg

Halbzeug / SEMIFINISHED PRODUCT:

Werkstoff / MATERIAL:

ISO-Methode: 9.00

	Gezeichnet DRAWN	Geprueft CHECKED
Datum DATE	2012.03.26	2012.04.02
Name	Farago	Farago

Zchng.Nr. / DRAWING-No.: 6D7933

Artikel-Nr. / ART.No.: siehe Tabelle

Maßstab / SCALE: 1:2,5

KNOTT AUTÓFLEX KFT.

Benennung / DESCRIPTION:
Stuetzrad
Tamasztokerek
ATK 60S-210/75 M

Blatt / SHEET 1 Von / OF 2

Blattformat / SHEET SIZE: A2

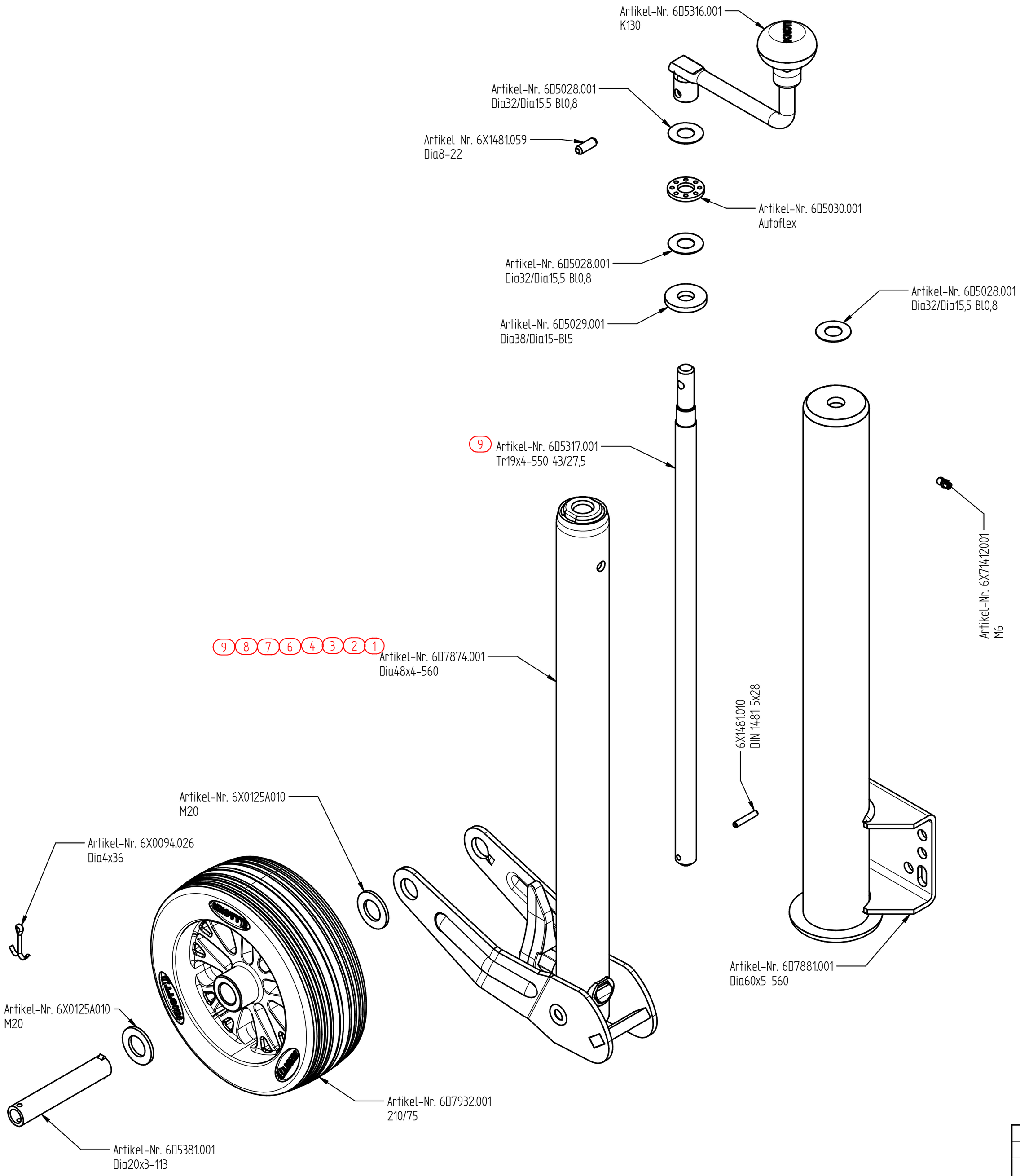

Oberflaechen-Symbole SURFACE FINISH SYMB.	
Symbol	Rz (µm)
w	40-63
x	16-25
y feingedreht TURNED	5-10
y geschliffen GROUND	4-6
y gehont HONED	1-2

6D7867.001	FeZn 12 B
Artikel-Nr.	Oberflächenbehandlung

CAD-Software: Solid-Edge

Waermebehandlung / HEAT TREATMENT:

Oberflaechenbehandlung / FINISH:

Allgemeintoleranzen fuer Maße ohne Toleranzangabe n. DIN ISO 2768-1 m
TOLERANCES UNLESS OTHERWISE SPECIFIED. AS PER DIN ISO 2768-1 m

Allgemeintoleranzen fuer Form und Lage nach DIN ISO 2768-2 K, Tolerierung DIN7167
TOLERANCES FOR FORM AND POSITION AS PER DIN ISO 2768-2 K; TOLERATING ACC. DIN7167

Diese Maße werden bei der Abnahme besonders geprueft
THESE DIMENSIONS ARE USED TO BE ESPECIALLY CHECKED

Alle Rechte, wie Vervielfaeltigung oder Weitergabe an Dritte, vorbehalten, auch fuer Schutzrechtserteilung nach DIN 34
WE RESERVE ALL RIGHTS LIKE REPRODUKTION OR DISCLOSING TO A THIRD PARTY ALSO FOR GRANTING OF PATENTS ACCORDING DIN 34.

Rohteil Nr. / ROUGH-No.:

Aend.Nr. "00000" = geringfuegige Aenderung ohne technische Bedeutung
MODIFIC.NO. "00000" = MINOR MODIFICATION WITHOUT TECHNICAL BACKGROUND

Index. REF.	Aend. Nr. MODIFIC. No	Datum DATE	Name
9	13/346	2013.10.14.	Könczöl Gábor
8	13/208	2013.05.27	Könczöl Gábor
7	13/175	2013.05.06.	Faragó János
6	13/155	2013.04.11.	Könczöl Gábor
5	13/016	2013.01.17.	Faragó János
4	12/341	2012.12.18.	Faragó János
3	12/302	2012.11.19.	Faragó János
2	12/206	2012.07.05.	Faragó János
1	12/204	2012.07.04.	Faragó János

DIN ISO 13715 +0,3 -0,3

Gewicht / WEIGHT: 12,679 kg

Halbzeug / SEMIFINISHED PRODUCT:

Werkstoff / MATERIAL:

ISO-Methode: 9.00

	Gezeichnet DRAWN	Geprueft CHECKED
Datum DATE	2012.03.26	2012.04.02
Name	Farago	Farago

Zchng.Nr. / DRAWING-No.: 6D7933

Artikel-Nr. / ART.No.: siehe Tabelle

Maßstab / SCALE: 1:2,5

KNOTT AUTÓFLEX KFT.

Benennung / DESCRIPTION:

Stuetzrad
Tamasztokerek
ATK 60S-210/75 M

Blatt / SHEET 2 Von / OF 2

Blattformat / SHEET SIZE: A2