Questo disegno è di proprietà della KNOTT Spa . Non può essere riprodotto, divulgato né comunque utilizzato senza autorizzazione scritta.
Alle Rechte, wie vervielfaeltingung oder weitergabe an Dritte, vorbehalten

Sistema: Solid Edge correzioni manuali non ammesse.
System: Solid Edge keine manuelle Aend.zul.

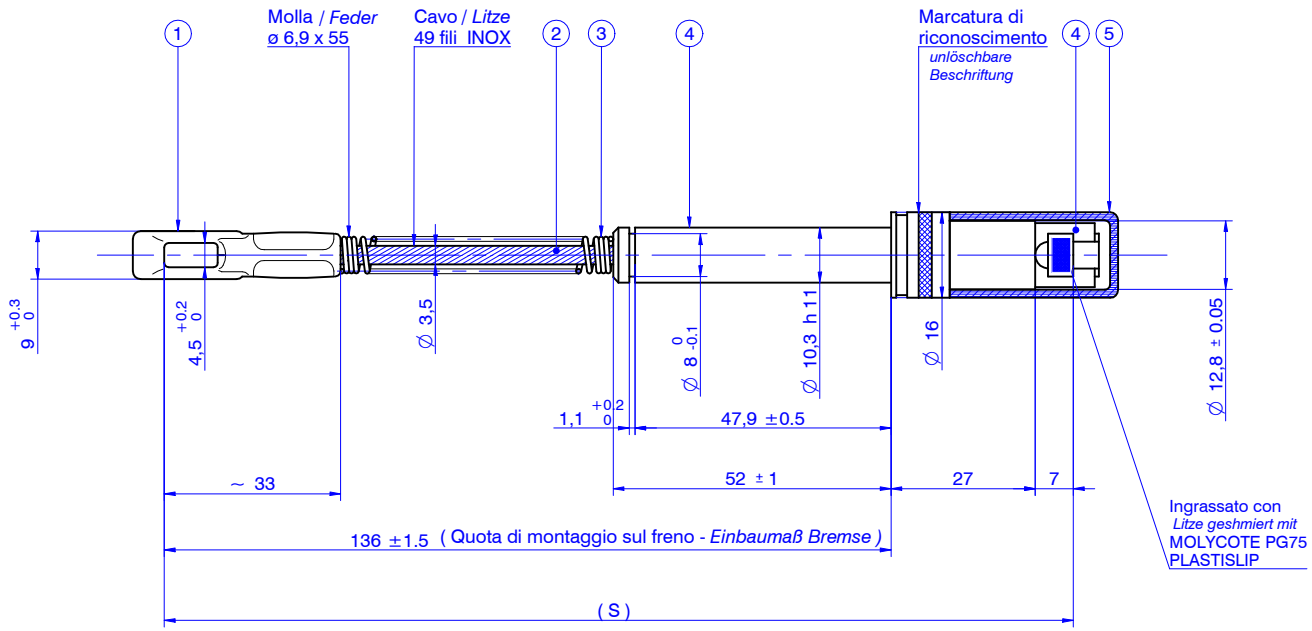

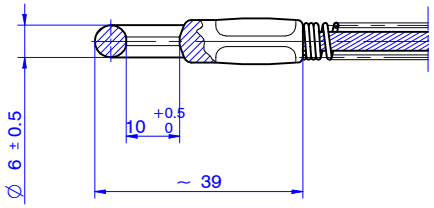

NIROSTA

FINITURE SUPERFICIALI - *Oberflaechenbehandlung*	
1	Zincato Fe/Zn 8 cC (Giallo) - DIN 50961 -. . . . . *gelb*
2	Acciaio Inox AISI 316 - . . . . . *Stahl INOX*
3	Zincato Fe/Zn 8 cC (Bianco) - DIN 50961 -. . . . . *weiss*
4	Zinco / Nichelatura Fe Zn Ni ≥7 µ . . . . . *grün*
5	Polietilene BLU (RAL 5005) - . . . . . *blau*

PRODOTTO BREVETTATO
Patentrechtlich geschützt

Attacco Rapido abbinabile a : *Adapter in Verbindung mit Seilzug :*
- 98 0055 . xx - . . . . . .

Marcatura di riconoscimento - *unlöschbare Beschriftung*

KNOTT XXXXXX.XX YY - ZZ
Codice cavo - *Seilzug-Nr.* Settimana - *Woche* Anno - *Jahr*

ISTRUZIONI DI COLLAUDO - *Pruefvorschrift*

Collaudo al 100% - 100% *Serienpruefung Pruefkraft*

5200 N

Nessuna deformazione permanente ammissibile
Keine bleibende Verformung zulaessig

N.	Data	Sigla	Descrizione Modifica - *Beschreibung der Aenderung*

N. Art.	(S)	Freno / *Bremse Brake* - Cliente / *Kunde*	Data	N. Art.	(S)	Freno / *Bremse Brake* - Cliente / *Kunde*	Data
				980074.01	160	(180 x 40)	27.02.03

KNOTT S.p.A.
Pianoro (Bologna)

Denominazione - *Benennung*: Attacco rapido Ø 3.5 - *Seilzug Normadapter Ø 3.5*

Codice materale - *Material-Nr.*: .
Rif originale - *Original-Nr*:
Finitura - *Oberflaechenbehandlung*: .

Disegnatore - *Zeichner*: Benizzi
Visto - *gezeich*:
Sostituisce il.... - *ersetzt*: 37010.01
Peso - *Gewicht*: 80 gr.
TOLLERANZE QUOTE LIBERE SECONDO DIN 7168-m-S
FREIMASSTOLLERANZEN NACH DIN 7168-m-S
DIN 6784 -0.3 -0.3

Data - *Datum*: 27.02.2003
Scala - *Masstab*: 1:1
A3

980074