Nr. No.	St. P.	Ident-Nr. IDENTIFY	Bezeichnung Deutsch TITLE GERMAN	Bezeichnung Englisch TITLE ENGLISH	Werkstoff material	Oberfläche surface	Gewicht WEIGHT	CC
13	-	-	-	-	-	-	-	-
12	-	-	-	-	-	-	-	-
11	-	-	-	-	-	-	-	-
10	-	-	-	-	-	-	-	-
09	-	-	-	-	-	-	-	-
08	1	701.481	Mutter M12	*nut M12*	-	-	-	No
07	2	703.767	Mutter M16x1,5	*nut M16x1.5*	-	-	-	No
06	1	390.393	Zugstück	*tensile ring*	-	-	-	yes
05	1	390.163	Hülle	*conduit*	-	-	-	No
04	1	752.097	Innenrohr	*inner tube*	-	-	-	No
03	2	390.105	Schlauchfassung	*hose socket*	-	-	-	No
02	1	752.098	Spiralseil	*rope*	-	-	-	yes
01	1	390.174	Gewindebolzen	*stud bold*	-	-	-	yes

Automotive

Besondere Merkmale: / specific characteristic:
S = sicherheitsrelevant / *security relevant*
Z = zulassungsrelevant / *permission relevant*
F = funktionsrelevant / *functional relevant*

Produktionsfreigabe
production release
Datum: 30.03.2016
date:

Produkt unterliegt der Richtlinie 2000/53/EG Altfahrzeuge
Verbot und Deklarationspflicht von Stoffen entsprechend VDA 232-101
product is subject to directive 2000/53/EG scrapped cars
forbiddance and duty of declaration from substances according VDA 232-101

1	0	0	Anzahl der besonderen Merkmale auf der Zeichnung (nach Kategorie) *number of specific characteristics on the drawing (by Category)*			
S Nr.	**Z** Nr.	**F** Nr.	**Merkmal** *characteristic*	**Anforderungen an die Umsetzung** *requirements for implementation*	**Zone** *area*	**Blatt** *sheet*
S01			Prüflast / test load ≥13kN	100% Prüfung 100/ testing		01

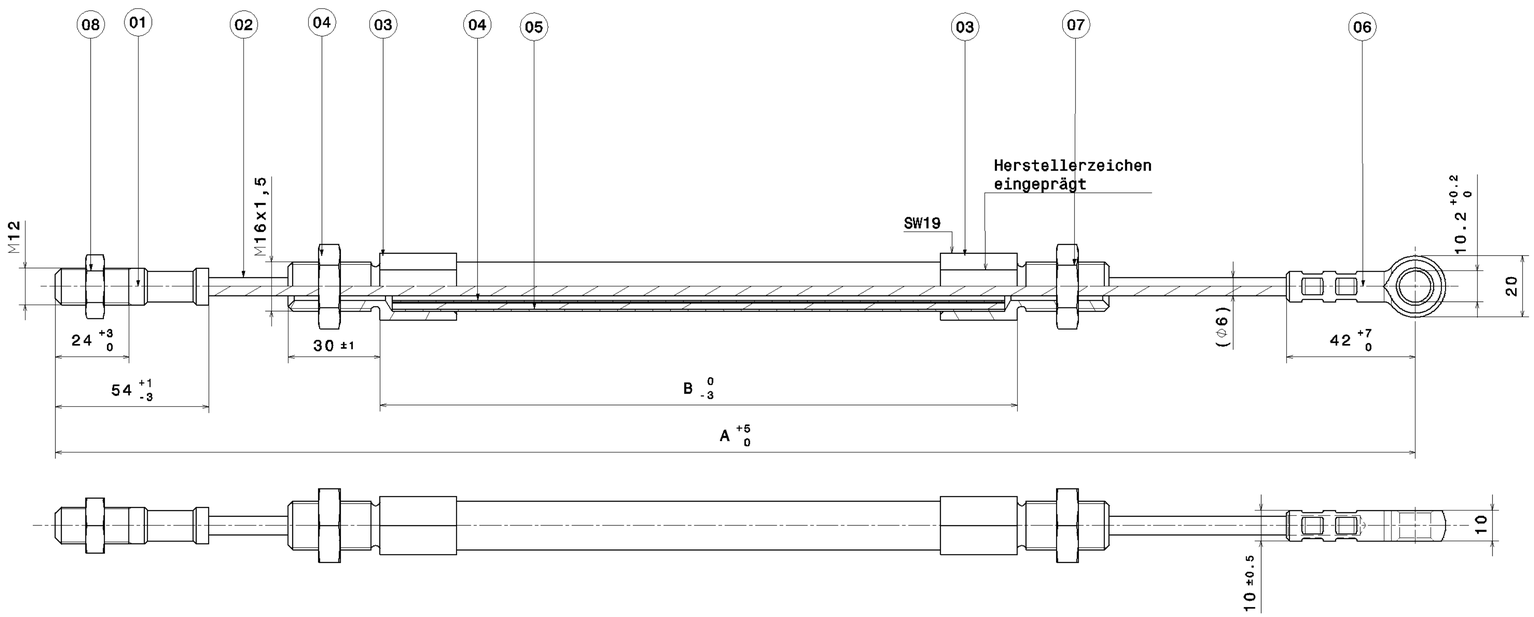

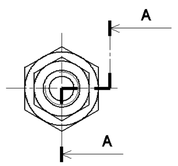

Prüflast / *test load* ≥ 13.000N /100%-test |S01

Bowdenzug gefettet! / *Bowdencable greased!*

Endstücke verzinkt */end fittings galvanized: acc. WN 9.840.22*

Alternativ dürfen alle Bauteile anstatt der Oberflächenbeschichtung aus 1.4301 oder 1.4305 gefertigt werden! / *Instead of the coating all components may be made out of 1.4301 or 1.4305!*

Pos. no.	Material-Nr. material-no.	RevS	A	B	C	Huelle kpl. conduit ass.	Seil abgel. wire cut	Huelle abgel. conduit cut	Innenrohr abgel. inner tube cut		Gewicht weight	Bemerkungen remark	Datum date	Name name	TAB
03	563.647	b	980	750			938 mm	742 mm	742 mm				11.03.2010	Holl	$.
02	217.745	h	700	490			658 mm	482 mm	482 mm				11.03.2010	Holl	$.
01	217.746	h	925	715			883 mm	707 mm	707 mm				11.03.2010	Holl	$.

Index index	Änderungstext changing text
-	-
-	-
-	-
-	-
-	-
o	1.4301 oder 1.4305 als Alternative zur Beschichtung hinzu
b	100% Prüfung 13kN war 14kN
a	sicherheitsrelevante Merkmale hinzu;

freigegeben

Werkstückkanten edges DIN ISO 10715	zul. Abweichung allowance ~~DIN ISO 2768~~	Werkstoff / material	Halbzeug / raw material	Proj. Methode / proj. methode
~~-0.1~~	mK -	-	-	1 ISO 5456-2

Masse / mass	Maßstab / scale	Format / format	METRIC
-g	1 : 1	A1	

	Datum/date	Name /name
Bearb. designed	11.03.10	Hollaus
Gepr. checked	11.03.10	Meyer
Norm standard	-	-

Benennung / title: **Bowdenzug** / ***bowden cable***

Blatt sheet 1 von of 1

ALKO Fahrzeugtechnik A-6277 Zellberg

Index index	Änd.-Nr. section	Datum date	Name name
c	-	30.03.2016	Holl
b	-	23.02.2015	Holl
a	-	16.04.10	Holl

Ursprung origin: -

Ident-Nr./ identify: KL17900301

Klass.-Nr./ class number: 1.790.03

Ersatz für replaced for: -

Ersetzt durch replaced by: -

Schutzvermerk nach DIN ISO 16016 beachten!!!
respect protective note according DIN ISO 16016
Schutzvermerk nach DIN ISO 16016 beachten!!!
respect protective note according DIN ISO 16016
© All rights with AL-KO, also for patent right registrations.
© All powers of disposition like copy and passing on rights with us.
© Alle Rechte bei AL-KO, auch für Schutzrechtsanmeldungen.
© Alle Verfügungsbefugnisse, wie Kopie- und Weitergabebereht bei uns.