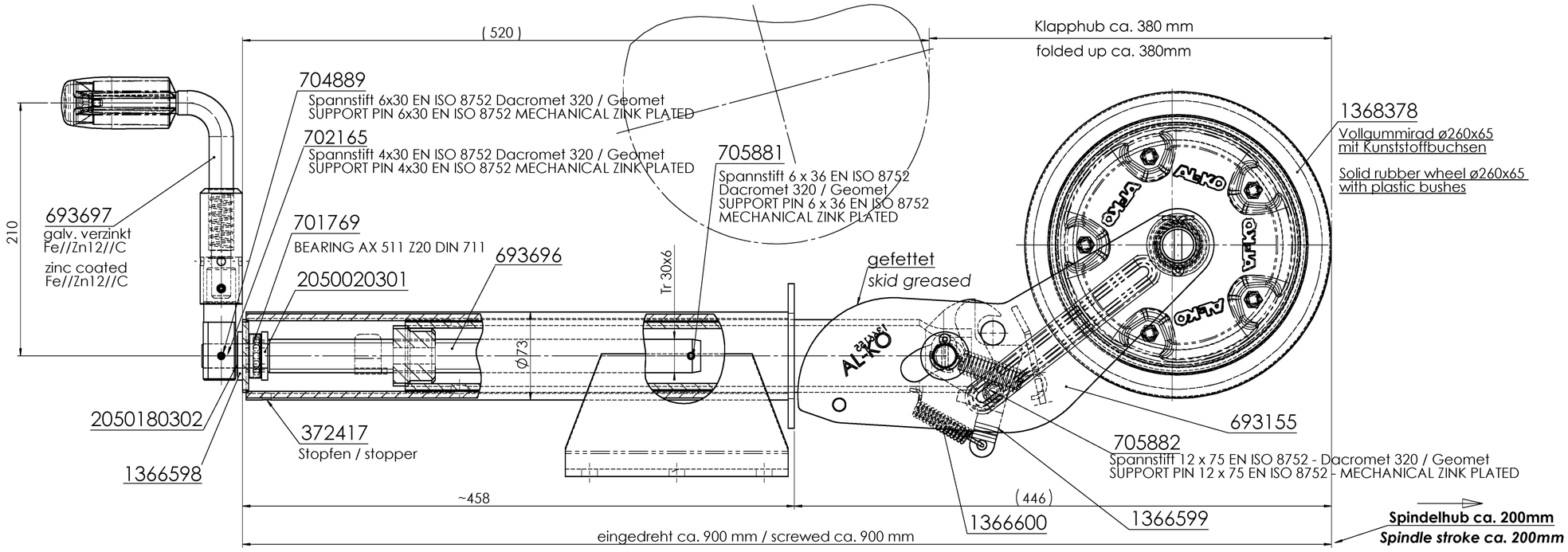

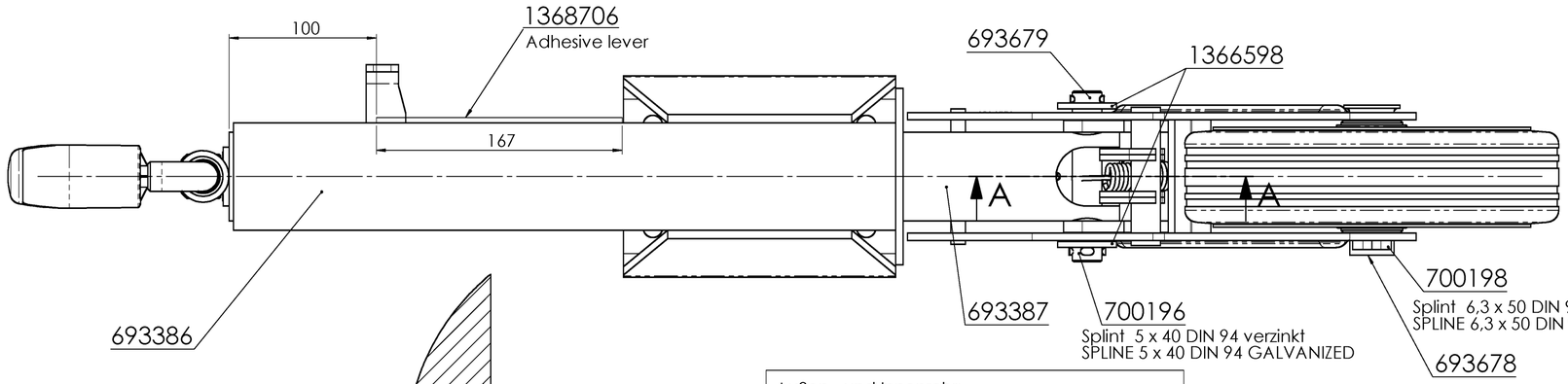

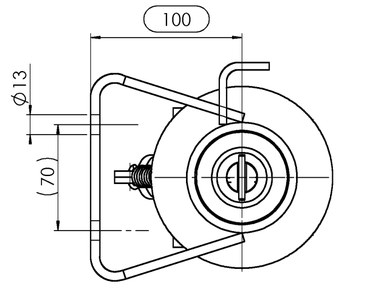

Ansicht ohne Kurbel und Rad
View without crank, and without wheel

A-A (1 : 2)

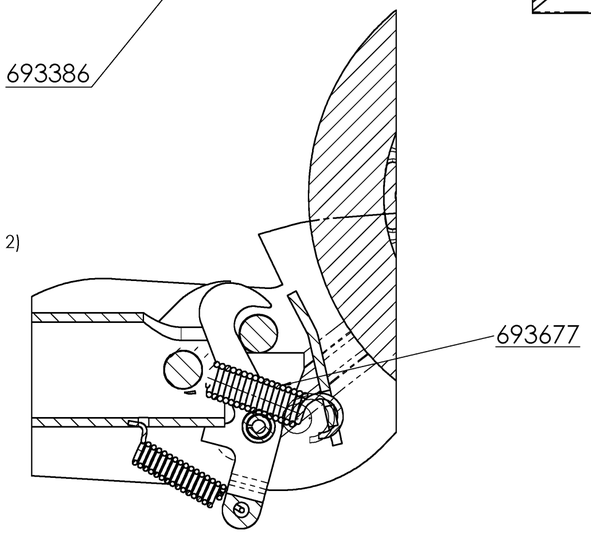

Außen - und Innenrohr:
Feuerverzinkt nach EN ISO 1461 - tZno
Stützschuh und Felge:
Galv. Überzug EN 12329 und
KTL-beschichtet "schwarz"
Kleinteile: galv. verzinkt und gelb chromatiert.

OUTER AND INNER TUBE:
HOT GALVANIZED - EN ISO 1461- tZno
SUPPORT SHOE AND WHEEL:
GALVANIC COATED, and
black E-coating
SMALL PARTS GALVANIZED AND YELLOW CHROMATED

Spindel, Innenrohr, Gleitkufen und Lagerbereich gefettet

Mehrzweckfett nach DIN 81825 KTA3K

Spindle, inner tube, skid and bearing area greased

Universal grease according to DIN 51825 KTA3K

max. statische Tragfähigkeit des Stützrades 800kg

maximum load of the support wheel 800kg

PDM-Status: F

freigegeben

Vers.	RevS	Änderungstext
04	D	1366598 war 647531: Zeichng aktualisiert
03	C	Flanschabstand 100 war 75:
02	B	Stützschuh und Sperrklinke geändert: 702165, 693677, 693678, 693679 und 1368738 neu: 693696 war 20525503: 693697 war 692380: 1368378 war 649238:
01	A	Oberflächenbeschichtung neu hinzu: Vermerk zum Fett neu: 1366600 war 355020: 1366599 war 20578406: 1366598 war 359559: 649238 war 206110

Oberfläche nach EN ISO 1302	Zul. Abweichung nach DIN ISO 2768 M	Werkstoff	Norm	Halbzeug	Norm	Materialnr.
		-	-	-	-	-

Vers.	RevS	Änd.-Nr.	Datum	Name
04	D	17346	03.04.2013	BISSINGER
03	C	16950	04.04.2012	BISSINGER
02	B	16361	01.12.2010	BISSING
01	A	15864	16.12.2009	HARTINGER

Gewicht - KG | Bearb. Name: **HARTINGER** | Datum: **05.10.2009**

Projekt: -

Benennung

STÜTZRAD SPNDL AUTOM 800

JOCKEY WHEEL 800KG

AL-KO
Alois Kober GmbH
D-89359 Kötz

Materialnr. **1366155** | Klass.-Nr. 170212

Maßstab 1:2.5 | Bl.-Nr. 1 | Bl.-Anz. 1 | Format A2

Urspr. - | Ers. f. - | Ers. d. -

Vorage Vers. 4.3.1 / 14.07.2005

1366155_1 / Freitag, 5. April 2013 08:28:41

ausgegeben von: SCHULERA 19.09.2014 08:29:40
Schutzvermerk nach DIN ISO 16016 beachten!
© Alle Rechte bei AL-KO, auch für Schutzrechtsanmeldungen. Alle Verfügungsbefugnisse, wie Kopie- und Weitergaberechte, bei uns.