Kotflügel-Satz
(bestehend aus Kotflügelteil vorn u. hinten)

(geeignet für Tandem-Hochlader-Anhänger)

Kotflügelteil: Ident-Nr. 1213967

(gezeichnet links vorn) verwendbar auch für rechts hinten

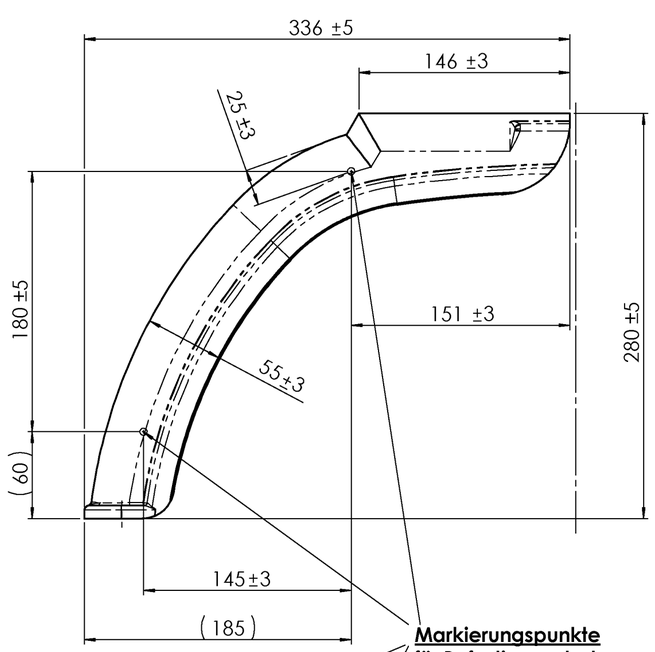

Markierungspunkte für Befestigungsbohrungen

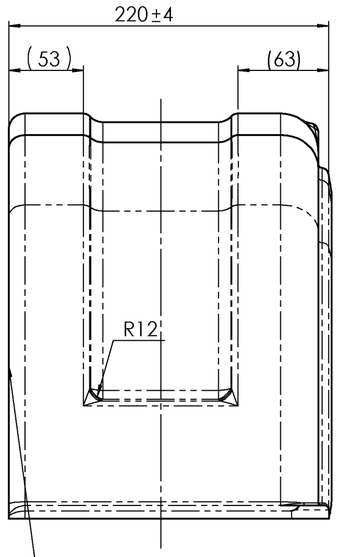

Daten innen erhaben angebracht

Datumsuhr (Monat/Jahr)

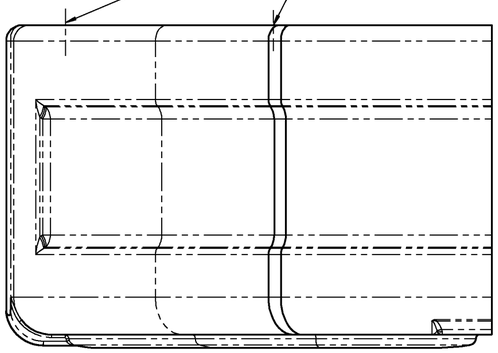

Kotflügelteil: Ident-Nr. 1213968

(gezeichnet links hinten) verwendbar auch für rechts vorn

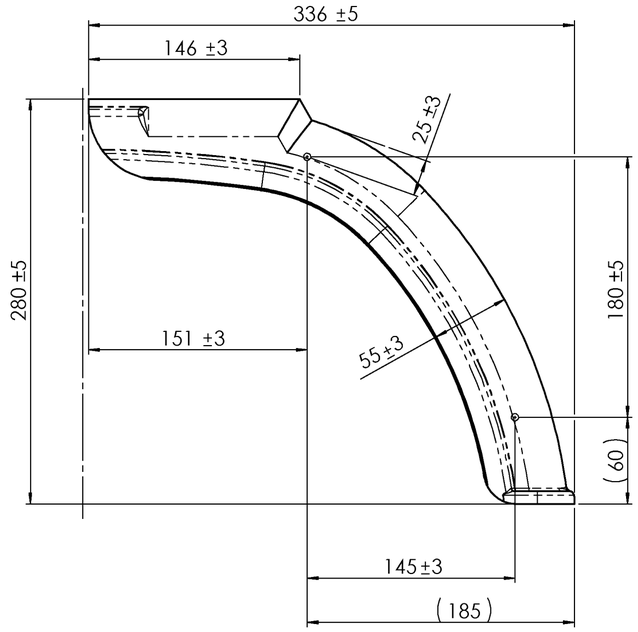

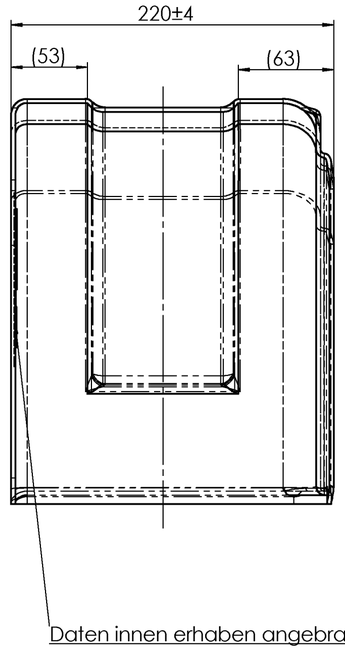

Daten innen erhaben angebracht

Datumsuhr (Monat/Jahr)

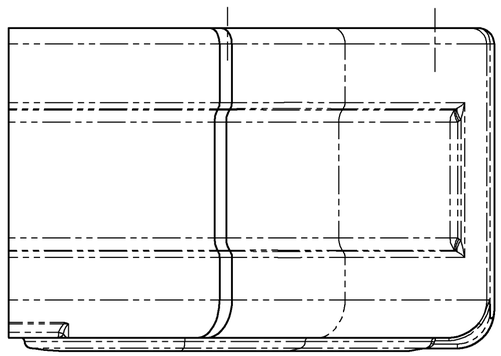

Farbe: schwarz

Bestätigte UV-Beständigkeit nur bei schwarzem Grundmaterial

Die Bezeichnung "E" nach der Ident-Nr. steht für Einachsanhänger

Die Bezeichnung "HL" nach der Ident-Nr. steht für Hochlader-Tandemanhänger

Diese Kotflügel sind hauptsächlich geeignet für Hochlader-Tandemanhänger passend für 10 Zoll-Räder.

Finale Freigabe

PDM-Status: F

Vers.	RevS	Änderungstext
01	B	Maß 290±5 auf 280±5 geändert:
00	A	Zeichnung an Teil angepasst; auf Solid Works übernommen:

Oberfläche nach EN ISO 1302	Zul. Abweichung nach DIN ISO 2768 M	Werkstoff	Norm	Halbzeug	Norm	Ident.-Nr.

Vers.	RevS	Änd.-Nr.	Datum	Name
01	B	E0219	05.07.2012	HAIß
00	A	12979	27.05.2004	KALISCHKO

Gewicht KG | Bearb.: KALISCHKO | Datum: 10.05.2004 | Projekt: *

Benennung

KOTFLÜGEL-SATZ 10 SERIE
(KOTFLÜGELTEIL VORN UND HINTEN

ALKO
Alois Kober GmbH
D-89359 Kötz

Ident.-Nr. **1213966** | Klass.-Nr. 190010

Maßstab 1:1 | Bl.-Nr. 1 | Bl.-Anz. 1 | Format A2

Urspr. | Ers. f. MEDUSA VOM 28.08.02 | Ers. d.

Schutzvermerk nach DIN ISO 16016 beachten!!!
Schutzvermerk nach DIN ISO 16016 beachten
© Alle Rechte bei AL-KO, auch für Schutzrechtsanmeldungen. Alle Verfügungbefugnisse, wie Kopie- und Weitergaberechte, bei uns.
ausgegeben von: FENGLER 25.08.2022 08:53:29

1213966_KOTFLUGEL-SATZ 10 SERIE_1 / Donnerstag, 5. Juli 2012 14:15:55
Vcago Vers. 4.3.1 / 14.07.2005