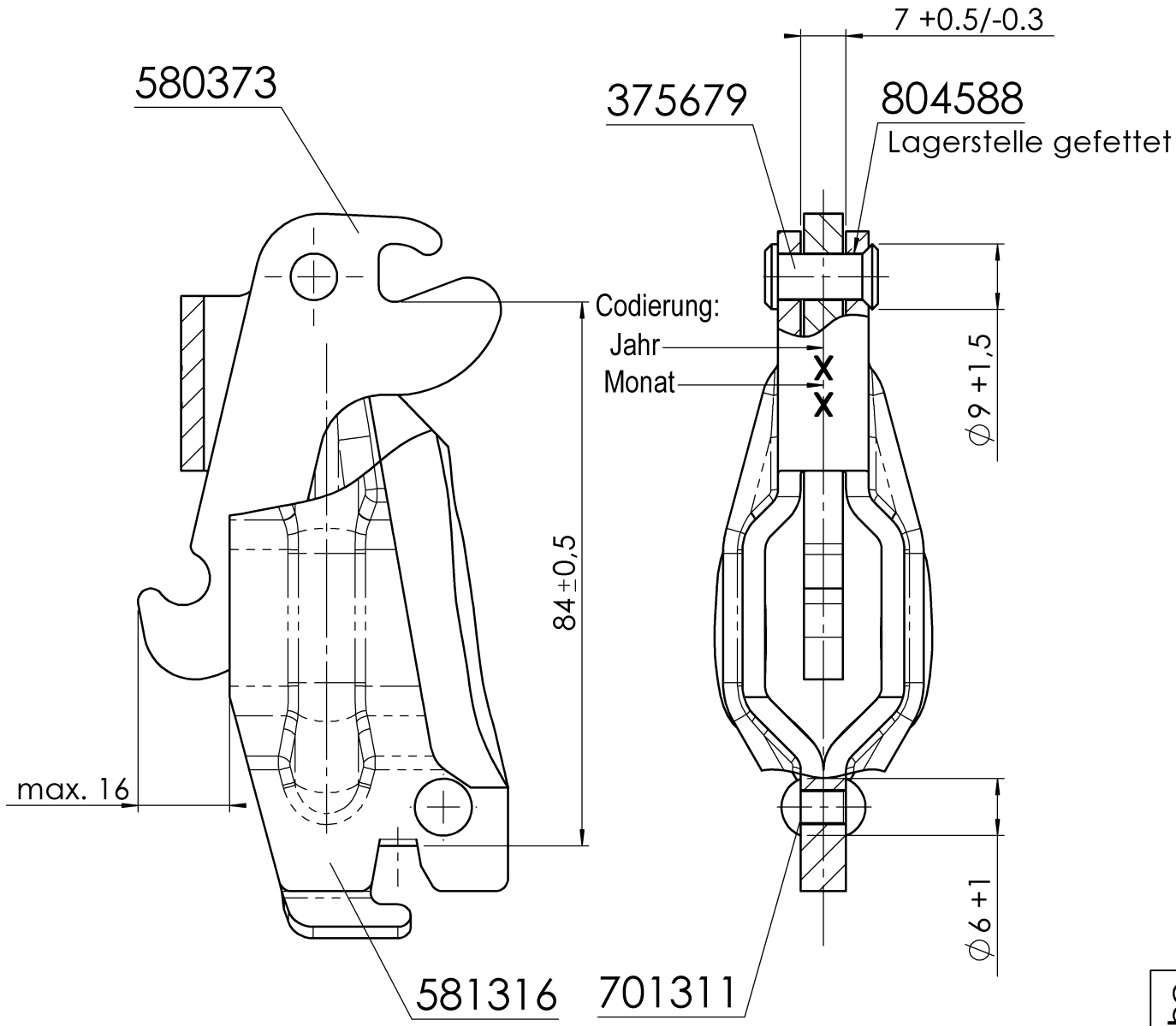

Codierung:
Jahr A bis Z: X=2014/Y=2015/Z=2016/A=2017/...
Monat A bis L: A=Januar/…/L=Dezember

!!Spreizhebel nach dem Nieten auf Leichtgängigkeit prüfen!!
Vernietung muss rissfrei sein

PDM-Status: F

Finale Freigabe

Vers.	RevS	Änderungstext
03	F	Mat-Nr 804588 von Fett hinzu;
02	E	Ø9+1,5 neu hinzu; Ø6+1 neu hinzu; Fett neu hinzu; Vernietung rissfrei neu hinzu; Codierung neu hinzu;
01	D	Maß 7 +0.5/-0.3 war 7 ±0.5
00	C	Maß 7±0,5 war 7-0,5; CAD-übernahme;

Oberfläche nach	Zul. Abweichung nach	Werkstoff	Norm	Halbzeug	Norm	Materialnr.
EN ISO 1302	DIN ISO 2768 M	-	-	-	-	-

Vers.	RevS	Änd.-Nr.	Datum	Name
03	F	31148	26.06.2019	MÜLLERT
02	E	18105	07.10.2014	TILLMANN
01	D	16922	16.03.2012	FINK
00	C	11836	29.11.2002	FINK

Gewicht 0,290 KG | Bearb. Name: SAUTNER | Datum: 29.08.2006

Projekt: -

Benennung

SPREIZSCHLOSS KPL 2051/2361

-

AL-KO
Alois Kober GmbH
D-89359 Kötz

Materialnr. **571510** | Klass.-Nr. 353746

Maßstab 1:1 | Bl.-Nr. 1 | Bl.-Anz. 1 | Format A4

Urspr. - | Ers. f. - | Ers. d. -

Vorlage Vers. 4.3.1 / 14.07.2005

571510_SPREIZSCHLOSS KPL 2051 / Mittwoch, 26. Juni 2019 10:48:35

Schutzvermerk nach DIN ISO 16016 beachten!!!
Schutzvermerk nach DIN ISO 16016 beachten
© Alle Rechte bei AL-KO, auch für Schutzrechtsanmeldungen. Alle Verfügungsbefugnisse, wie Kopie- und Weitergaberechte, bei uns.
ausgegeben von: FENGLER 22.06.2022 10:12:10