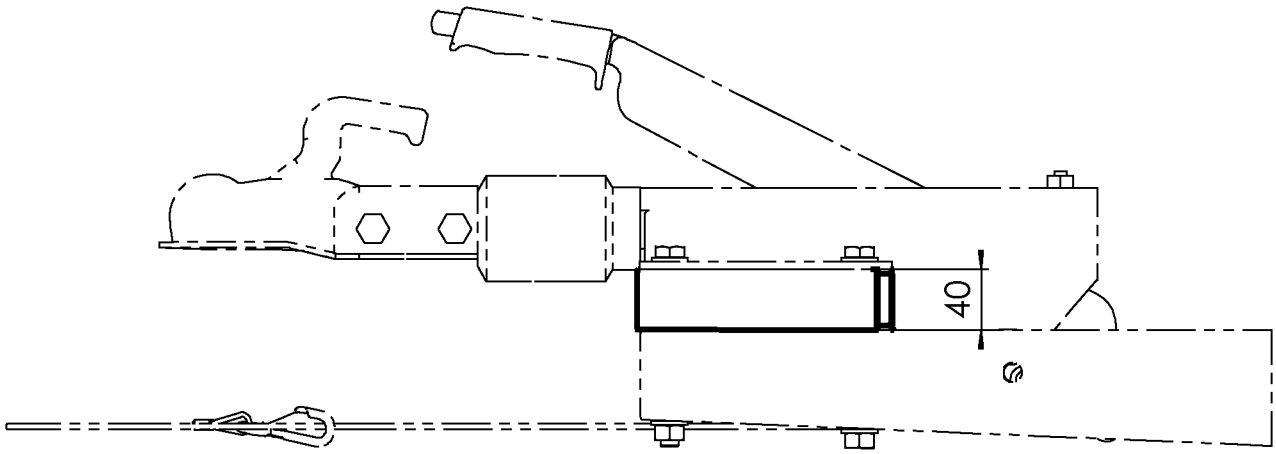

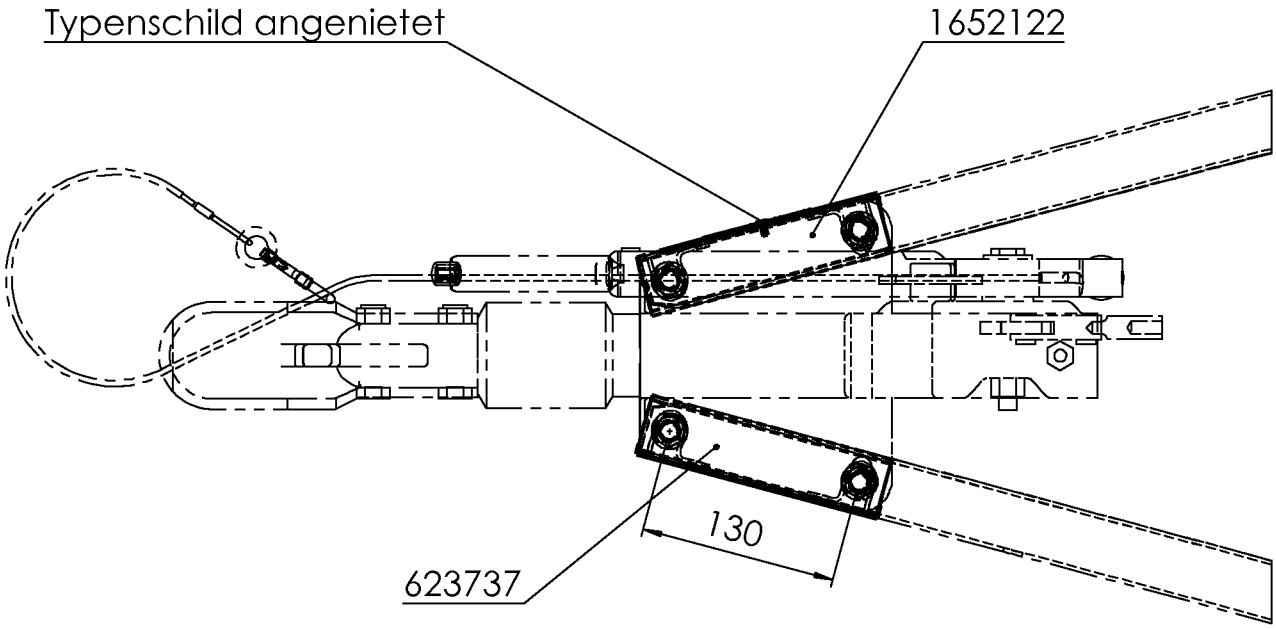

Zugeinrichtung 35DS		E	Dc 31,0
GA 3500 kg			S 150
(E1) 55R-01 2389			

Lieferumfang:
1652122 Distanzstück 35DS Rechts mit Typschild
623737 Distanzstück 35DS Links
1651980 Montageanleitung

PDM-Status: F

Finale Freigabe

Vers.	RevS	Änderungstext
00		

Oberfläche nach	Zul. Abweichung nach	Werkstoff	Norm	Halbzeug	Norm	Materialnr.
EN ISO 1302	DIN ISO 2768 M	-	-	-	-	-

Vers.	RevS	Änd.-Nr.	Datum	Name	Gewicht KG	Bearb. Name: GERSTMAYR	Datum: 07.11.2013
00							Projekt: -

Benennung

SET DISTANZSTÜCK 35DS 60S, 90S-40MM

-

AL-KO
ALOIS KOBER GMBH
D-89359 Kötz

Materialnr. **1730090**

Klass.-Nr. 250585

Maßstab 1:5 | Bl.-Nr. 1 | Bl.-Anz. 1 | Format A4

Urspr. - | Ers. f. - | Ers. d. -

Vorlage Vers. 4.3.1 / 14.07.2005

1730090 / Dienstag, 19. November 2013 08:15:23

Schutzvermerk nach DIN ISO 16016 beachten!!!

Schutzvermerk nach DIN ISO 16016 beachten
© Alle Rechte bei AL-KO, auch für Schutzrechtsanmeldungen. Alle Verfügungsbefugnisse, wie Kopie- und Weitergaberechte, bei uns.

ausgegeben von: FENGLER 11.07.2022 09:37:15