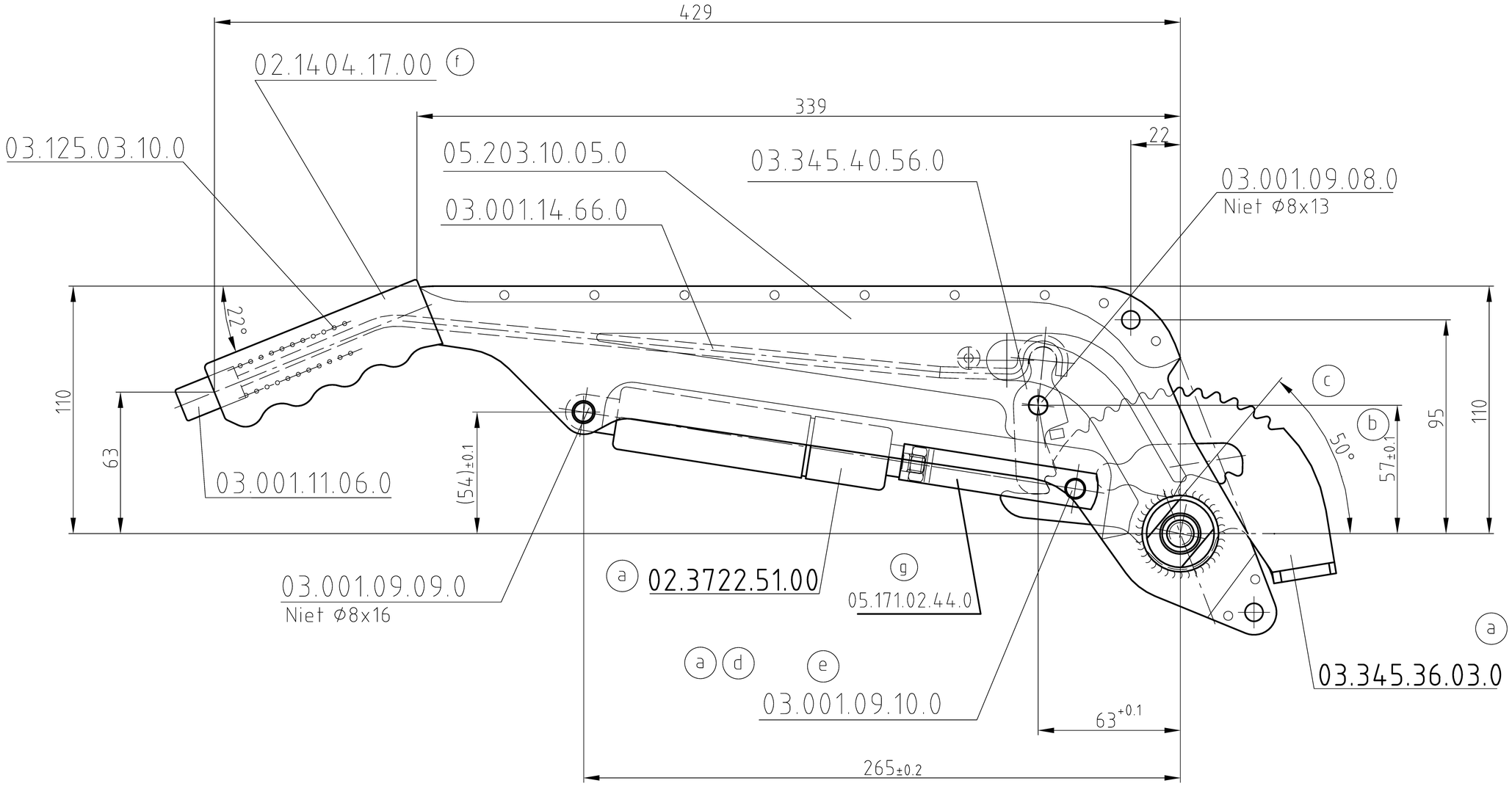

Oberfläche Fe/Zn 12 DIN 50961

		Werkstoff								
		–	g	1	war 03.171.02.40.0	425244	14.01.2004	REDUCH	
			f	1	Handgriff 02.1404.17.00 war 03.001.13.30	424056	08.02.2001	Morfel	Rüb
		–	e	1	02.5850.25.02,02.3301.02.02 entf.; 03.00				
		–	d	1	war 03.171.02.40.0	430283	03.11.1998	Fö	Fri
		–	Buchstabe	Anzahl	Änderungen	Nummer	Datum	Bearb.	Ges.

Finale Freigabe

Nicht bemaßte Ecken und Kanten entgratet, gerundet oder gebrochen max. 0,5

zul. Abweichungen für Maße, Form u. Lage ohne Toleranzangabe nach WN 1.043

Oberflächen nach WN 1.009 (DIN ISO 1302)

u = R_z100, x = R_z20, v = R_z40, y = R_z12, w = R_z30, z = R_z6,3, s u = R_z beliebig

	Datum	Name
Bearb.	04.02.1998	Fö
Geprüft	26.02.1998	Tegeder
Ges.	26.02.1998	Fri

Maßstab 1:2

Benennung **Handbremshebel**

ZAV 2,7-1/3,5-1
Standard

Paßmaß | Abmaße

Für diese Zeichnung behalten wir uns alle Rechte vor. Ohne unsere vorherige Zustimmung darf sie weder vervielfältigt noch Dritten zugänglich gemacht werden, und sie darf durch den Empfänger oder Dritte auch nicht in anderer Weise mißbräuchlich verwendet werden.

Werkkennz. P

BPW BERGISCHE ACHSEN
Kommanditgesellschaft
51674 WIEHL

Nummer D-05.203.10.06.0

Ersatz für

AL-KO
AL-KO Technology Paderborn GmbH
D33104 Paderborn

4017521 — G

05.203.10.06.0

Zeichnung CAD - erstellt

Schutzvermerk nach DIN ISO 16016 beachten!!!
ausgegeben von: BÖKER 05.06.2022 11:34:53