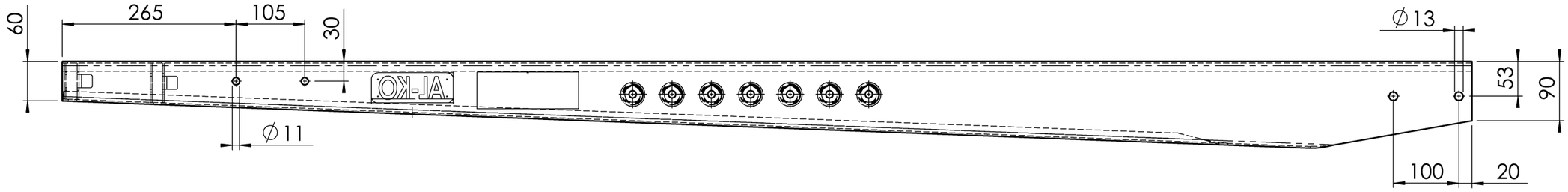

Zuggabel	101 T	E	Dc 9,6
GA	1000 kg		S 100
(E1) 55R-01 0538			

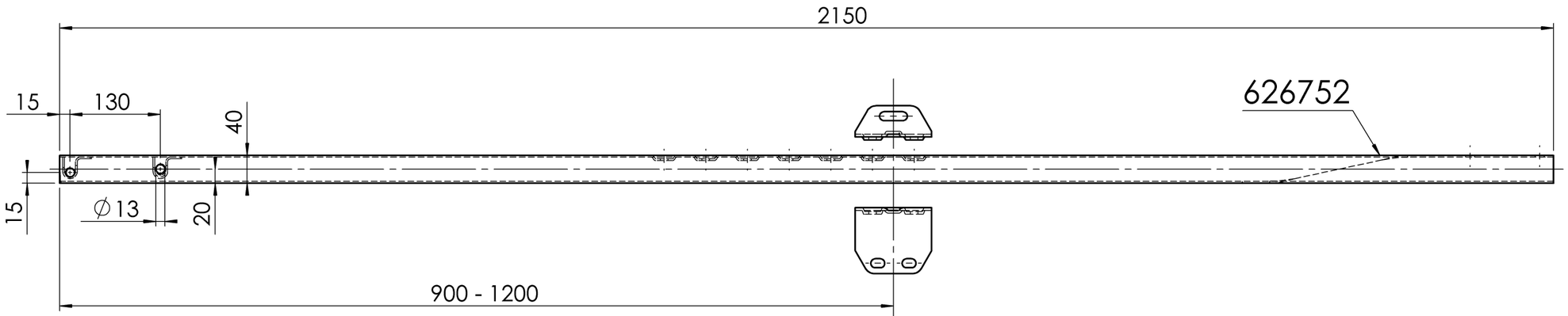

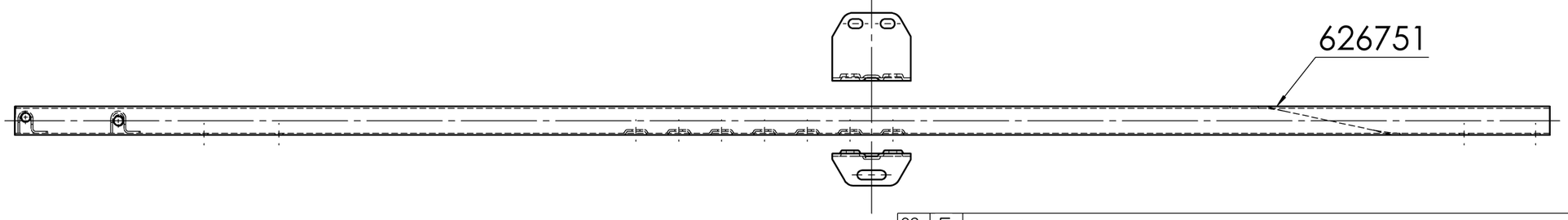

PDM-Status: F

Finale Freigabe

249379_ZUGVERBNDG V 101 T / Mittwoch, 12. September 2018 11:59:20

feuerverzinkt DIN EN ISO 1461-tZno

hot dip galvanized DIN EN ISO 1461-tZno

Teile lose:	
2 Anschlusswinkel innen	353568
2 Anschlusswinkel außen	366024
4 Skt.-Schrauben M10x30	705458
4 Skt.-Muttern M10	705519
8 Scheiben A 10,5	705396

Vers.	RevS	Änderungstext
02	F	Entfall EG-Gutachten (e1).
01	E	ECE-Gutachten eingetragen
00	D	Dc 9,6 war 8,6.

Oberfläche nach	Zul. Abweichung nach	Werkstoff	Norm	Halbzeug	Norm	Material:
EN ISO 1302	DIN ISO 2768 M	-	-	-	-	-

Vers.	RevS	Änd.-Nr.	Datum	Name
02	F	30581	12.09.2018	ZAHLER
01	E	17360	11.04.2013	BRANDB
00	D	9914	13.03.2000	GRUNSER

Gewicht KG | Bearb. Name: **KALISCHKO** | Datum: **06.03.2008**

Benennung

Projekt: -

ZUGVERBNDG V 101 T

-

AL-KO
Alois Kober GmbH
D-89359 Kötz

Materialnr. **249379**

Klass.-Nr. 164103

Maßstab 1:7 | Bl.-Nr. 1 | Bl.-Anz. 1 | Format A3

Urspr. - | Ers. f. MEDUSA ZNG. VOM 04.02.1997 | Ers. d. -

Vorlage Vers. 4.5/26.02.2018

Schutzvermerk nach DIN ISO 16016 beachten!!!
Schutzvermerk nach DIN ISO 16016 beachten
© Alle Rechte bei AL-KO, auch für Schutzrechtsanmeldungen. Alle Verfügungbefugnisse, wie Kopie- und Weitergaberechte, bei uns.
ausgegeben von: FENGLER 25.04.2022 11:52:16