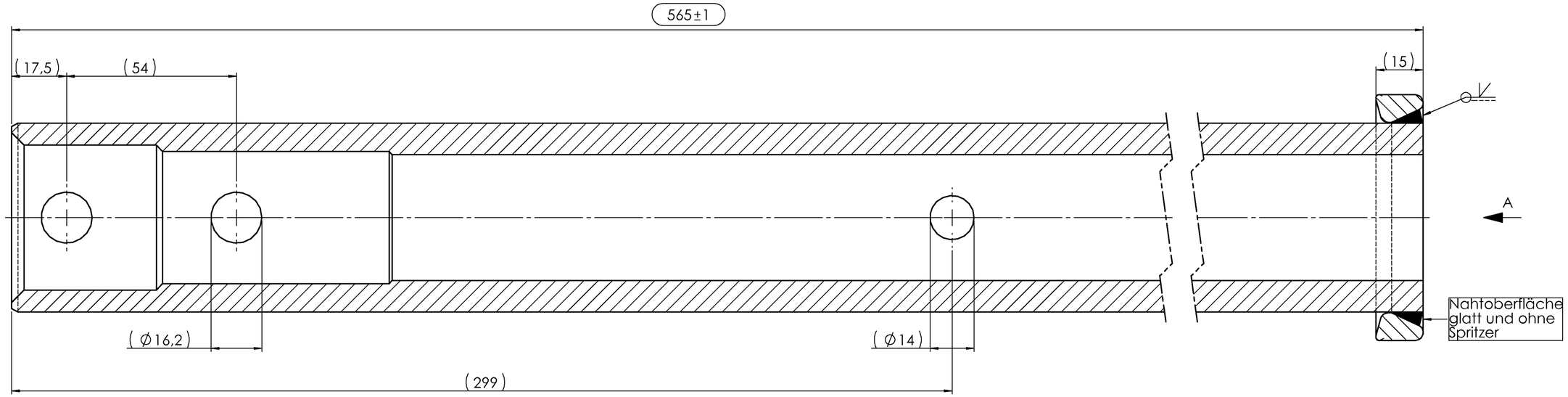

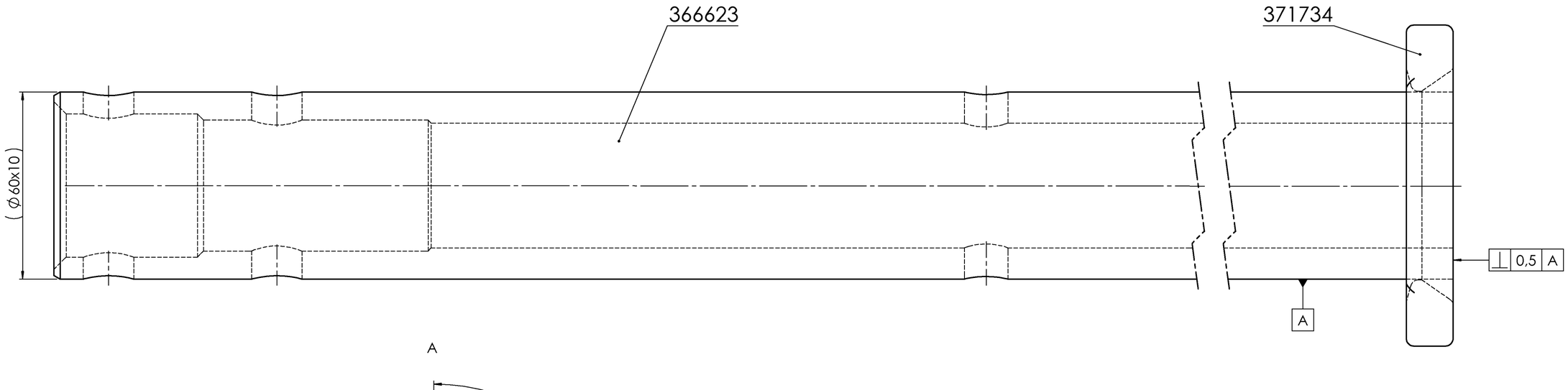

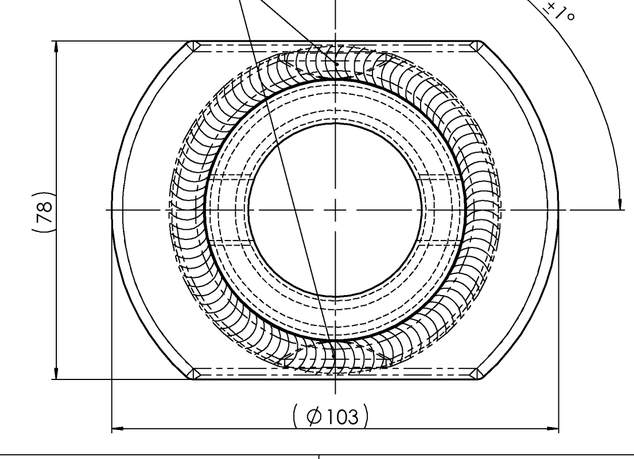

Vers.	RevS	Änderungstext
02	F	HV-Schweißnaht war V-Schweißnaht; Prüfmaß neu;
01	E	Tauchgrundierung schwarz, WN984004 mit Maß 95±5 entfallen;
00	D	Zeichnung den Teilen angepaßt;

Oberfläche nach	Zul. Abweichung nach	Werkstoff	Norm	Halbzeug	Norm	Materialnr.
EN ISO 1302	DIN ISO 2768 M	-	*	-	-	-

Vers.	RevS	Änd.-Nr.	Datum	Name
02	F	18290	19.01.2015	GRUNSER
01	E	16715	23.09.2011	GRUNSER
00	D	15066	28.02.2008	GRUNSER

Gewicht - KG | Bearb. Name: **GRUNSER** | Datum: **28.02.2008**

Projekt: -

Benennung

ZUGRHR GESCHW 351VB

351 VB

AL-KO Kober GmbH
I-39030 Vintl

Materialnr. **374704** | Klass.-Nr. 352995

Maßstab 1:1 | Bl.-Nr. 1 | Bl.-Anz. 1 | Format A2

Urspr. - | Ers. f. MEDUSA "C" | Ers. d. -

PDM-Status: F

freigegeben

Vorlage: Vers. 4.3 / 23.03.2004

374704_Zugrohr geschw / Donnerstag, 22. Januar 2015 15:02:55

Schutzvermerk nach DIN ISO 16016 beachten!!!
Schutzvermerk nach DIN ISO 16016 beachten
© Alle Rechte bei AL-KO, auch für Schutzrechtsanmeldungen. Alle Verfügungsbefugnisse, wie Kopie- und Weitergaberechte, bei uns.
ausgegeben von: FENGLER 16.02.2021 07:50:59