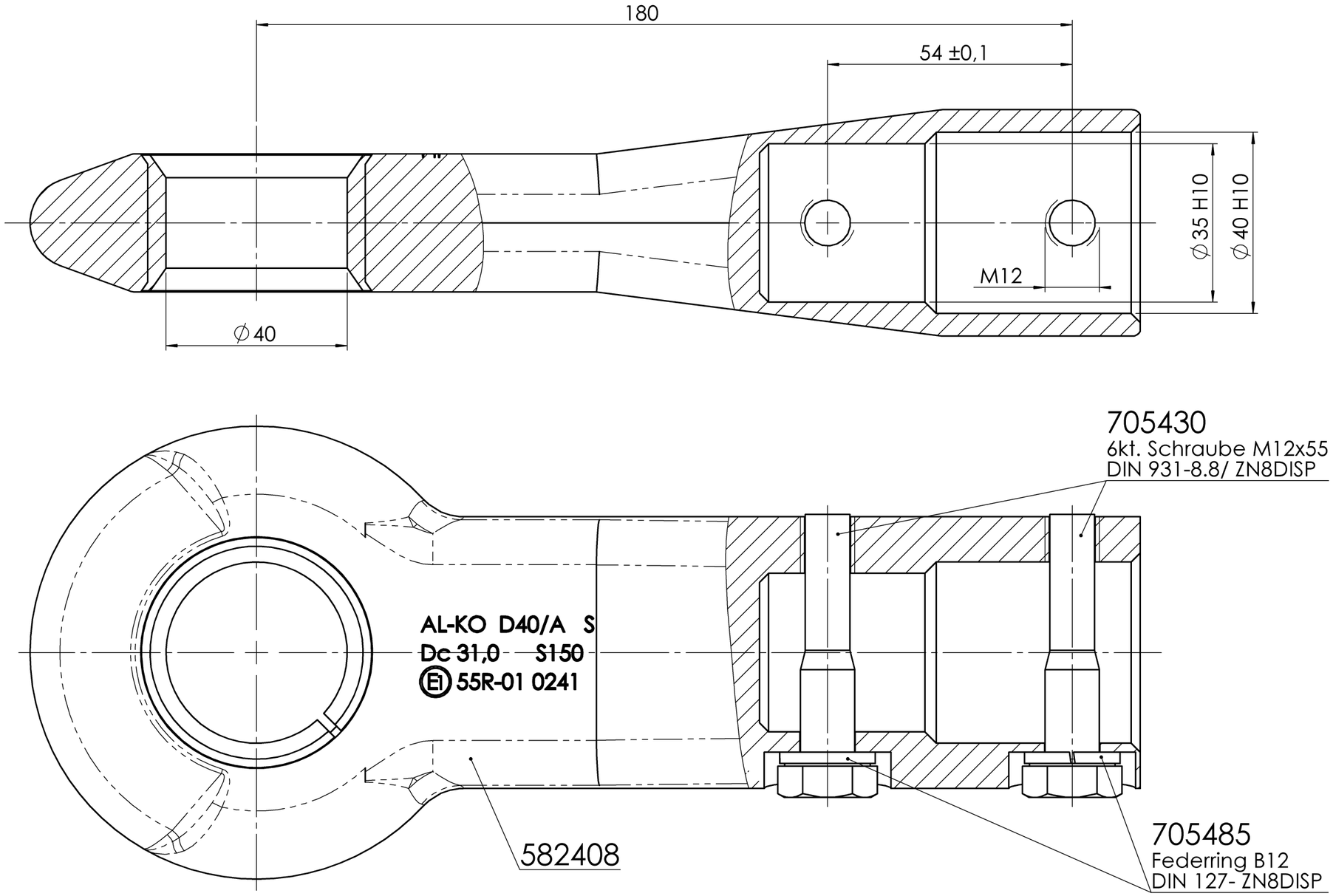

Galvanisch verzinkt - passiviert (Cr6-frei)
Fe//Zn12//A nach WN 9.840.22 OFL01

Galvanic Zinc - passivation (free of Cr6)
Fe//Zn12//A according to Work Standard 9.840.22 OFL01

PDM-Status: F

freigegeben

Vers.	RevS	Änderungstext
02	E	Entfall der EG-Prüfnummer e1;
01	D	CR-VI freie Beschichtung OFL 01 war FE//ZN12//C
00	C	ECE-Prüfnr. E1 55R-01 0241 neu hinzu;

Oberfläche nach	Zul. Abweichung nach	Werkstoff	Norm	Halbzeug	Norm	Materialnr.
EN ISO 1302	DIN ISO 2768 M	-	-	-	-	-

Vers.	RevS	Änd.-Nr.	Datum	Name
02	E	30359	19.04.2018	MÜLLERT
01	D	19093	04.02.2016	BESTLER
00	C	17613	11.11.2013	MÜLLERT

Gewicht 3,280 KG | Bearb. Name: **MÜLLERT** | Datum: **11.11.2013**

Projekt: -

Benennung

ZUGÖSE D40 M MONTTEILE VZ

-

AL-KO
ALOIS KOBER GMBH
D-89359 Kötz

Materialnr. **242474**

Klass.-Nr. 293530

Maßstab 1:1 | Bl.-Nr. 1 | Bl.-Anz. 1 | Format A3

Urspr. - | Ers. f. MEDUSA V. 11.12.96 | Ers. d. -

Vorlage Vers. 4.3.1 / 14.07.2005

242474 / Donnerstag, 19. April 2018 14:21:37

Schutzvermerk nach DIN ISO 16016 beachten!!!
Schutzvermerk nach DIN ISO 16016 beachten
© Alle Rechte bei AL-KO, auch für Schutzrechtsanmeldungen. Alle Verfügungbefugnisse, wie Kopie- und Weitergaberechte, bei uns.
ausgegeben von: FREIJ 26.07.2021 11:59:49