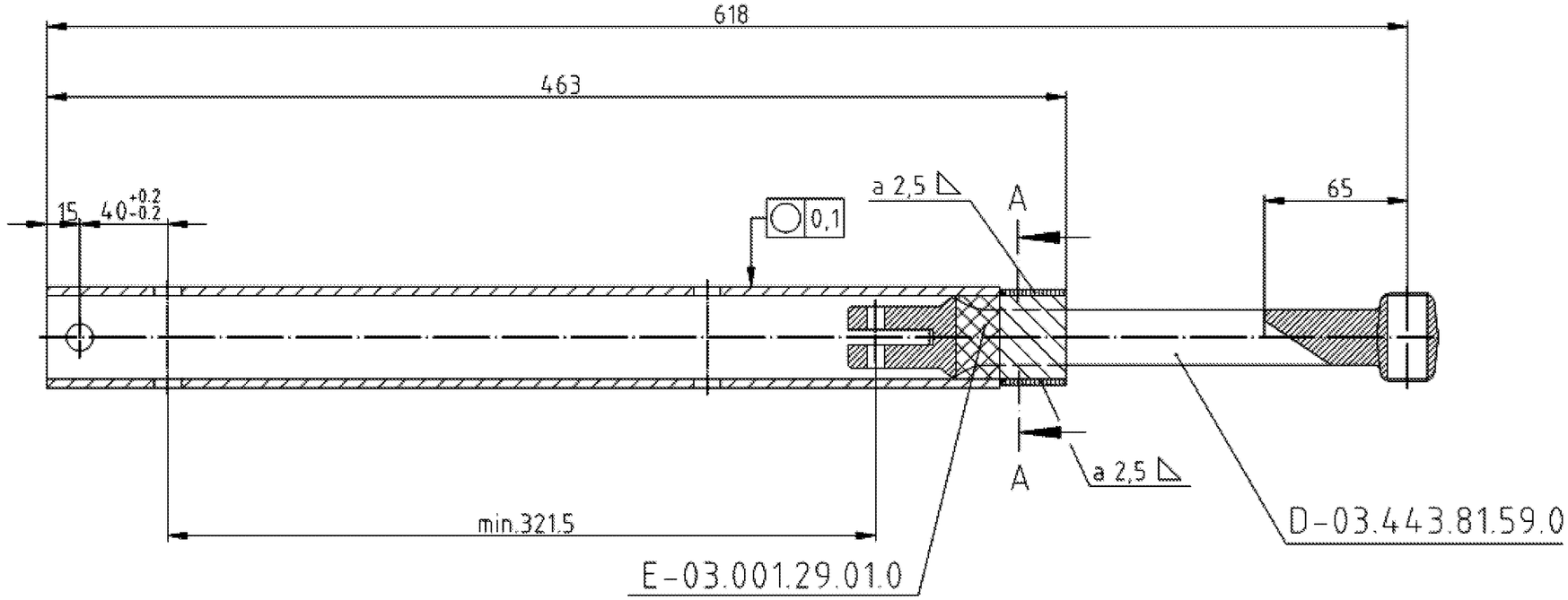

A - A
M 1:1

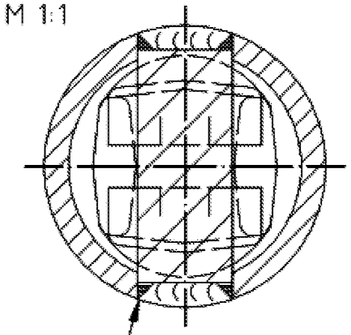

Schweißnaht nicht über Rohraußendurchmesser ggf. nacharbeiten

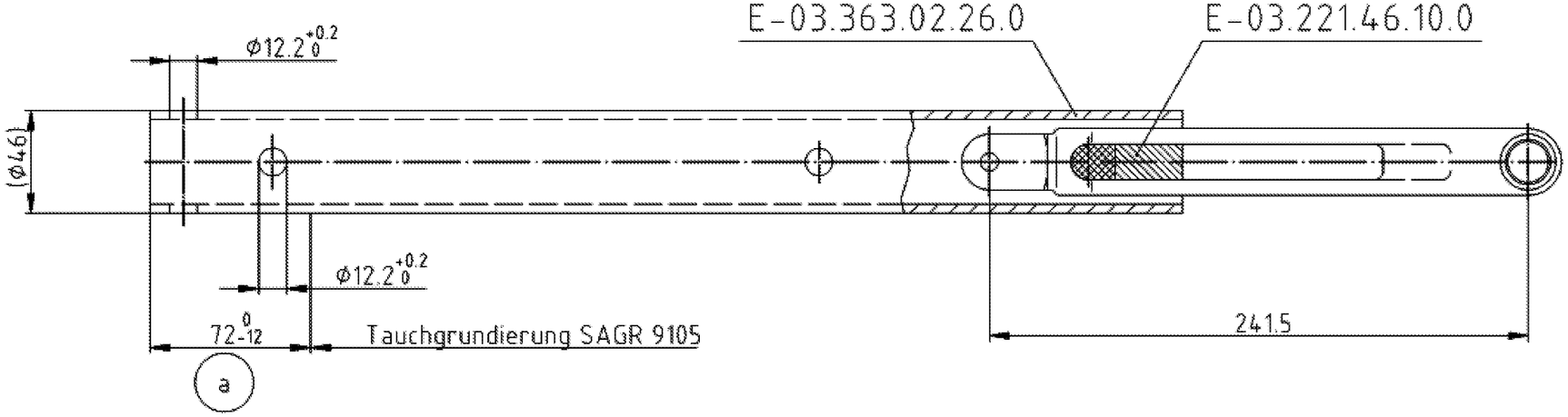

Schweißgüte nach WN 1.047

zul. Abweichungen für Maße, Form u. Lage ohne Toleranzangabe nach WN 1.043

Finale Freigabe

		Werkstoff								
			a	1	war 78 -t2	422807	15.09.98	RÜB	UMMEN
			Buchstabe	Anzahl	Änderungen	Nummer	Datum	Bearb.	Ges.

Oberflächen nach WN 1.699 (DIN ISO 1302)		Datum	Name	Maßstab	Benennung
$R_z 80$ $R_z 20$ $R_z 40$ $R_z 12$ $R_z 16$ $R_z 6.3$	Bearb.	27.02.98	Ummen	1:2.5	Zugstange
	Geprüft	27.02.98	Butzek		
Paßmaß / Abmaße: u ∞ R_z beliebig	Ges.	27.02.98	L7ke		

Für diese Zeichnung behalten wir uns alle Rechte vor. Ohne unsere vorherige Zustimmung darf sie weder vervielfältigt noch Dritten zugänglich gemacht werden, und sie darf durch den Empfänger oder Dritte auch nicht in anderer Weise mißbräuchlich verwendet werden.

Werk-kennz. P

AL-KO
AL-KO Technology Paderborn GmbH
D33104 Paderborn

Nummer 4018112

Ersatz für 05.399.69.16.0

Zeichnung CAD - erstellt

Schutzvermerk nach DIN ISO 16016 beachten!!!
ausgegeben von: GEISLERC 30.08.2022 11:58:48