Schutzvermerk nach DIN ISO 16016 beachten!!!

Werknorm
Sachmerkmal-Tabelle: T900016

Schutzvermerk nach DIN 34 beachten
!CAD-Zg.! * *

ALOIS KOBER GmbH
D-89359 Kötz

Benennung	Klass-Nr./ Gruppe	Feingliederung	Bearb: St.W Dat: 06.12.00	Zust.: _ Maßst. 1:4	Blatt	Format	WN-Katalog	
Bremstrommel gebohrt	T900016	Trommel ø 160			1	A4	4.2	Gruppe 1 Achse

FIG.1

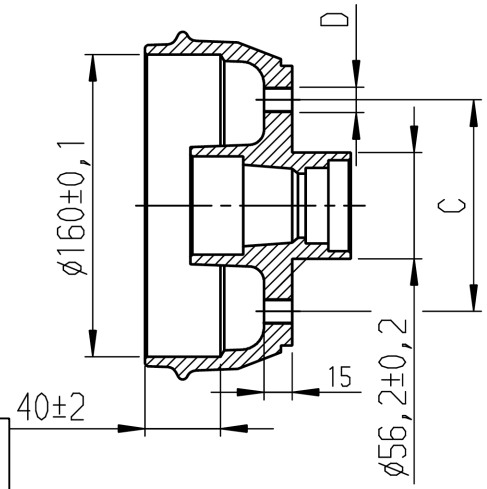

FIG.2

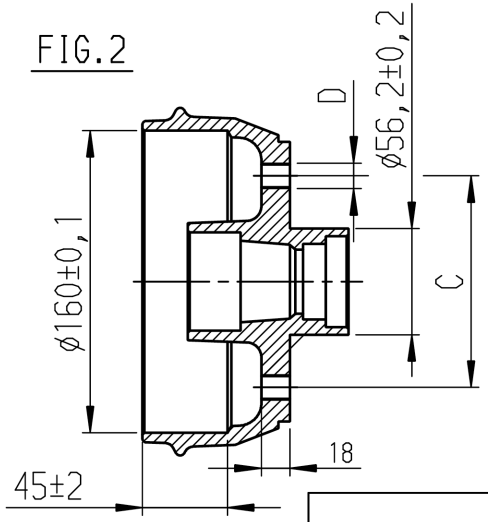

Kennzeichnung der Radanschlüsse bei Bremstrommeln und Naben siehe WN 9.300.03

Toleranzangaben siehe WN 9.850.01

Bremsfläche und Gewinde mit 800055 Korrosionsschutz einsprühen: nach Werknorm WN984003

Materialnr./Positionsnr.	Rev	Änd.-Nr.	Änd.-Text	Datum	Name
/	/	19184	Korro LZ 100 wird in WN 9.840.03 integriert	06.07.16	Scher

freigegeben

Sachmerkmalleiste

Stabe / Einheit	Bremstrommel gebohrt	Rev-Stand	FIG.	A Bremstrommel gedreht	B Bremstrommel Rohling	C Radan-Schluß	D Gewinde	E Hinweis RB-Typ	F Bund-durchmesser	G Bemerkung	H Datum	J Name	K Tgh
	Material-Nr.			Material-Nr.	Material-Nr.	mm x Anzahl	mm	Bezeichnung	mm	Text	TT.MM.JJ	Text	$
	357698	_	1	2182150001	2182150004	98x4	12x1,5	1635					$
	357699	_	1	2182150001	2182150004	100x4	12x1,5	1635					$
	2185330001	_	1	2182150001	2182150004	130x4	14x1,5	1635					$
			1	2184650001	2182150004	115x4	10x1,25	1635					
			1	2184660001	2182150004	nach Auftrag		1635					
			2	353774	353775	nach Auftrag		1635					

ausgegeben von: FENGLER 22.02.2021 10:26:22